PRZEKRÓJ STUDNI Ø1200

1:20

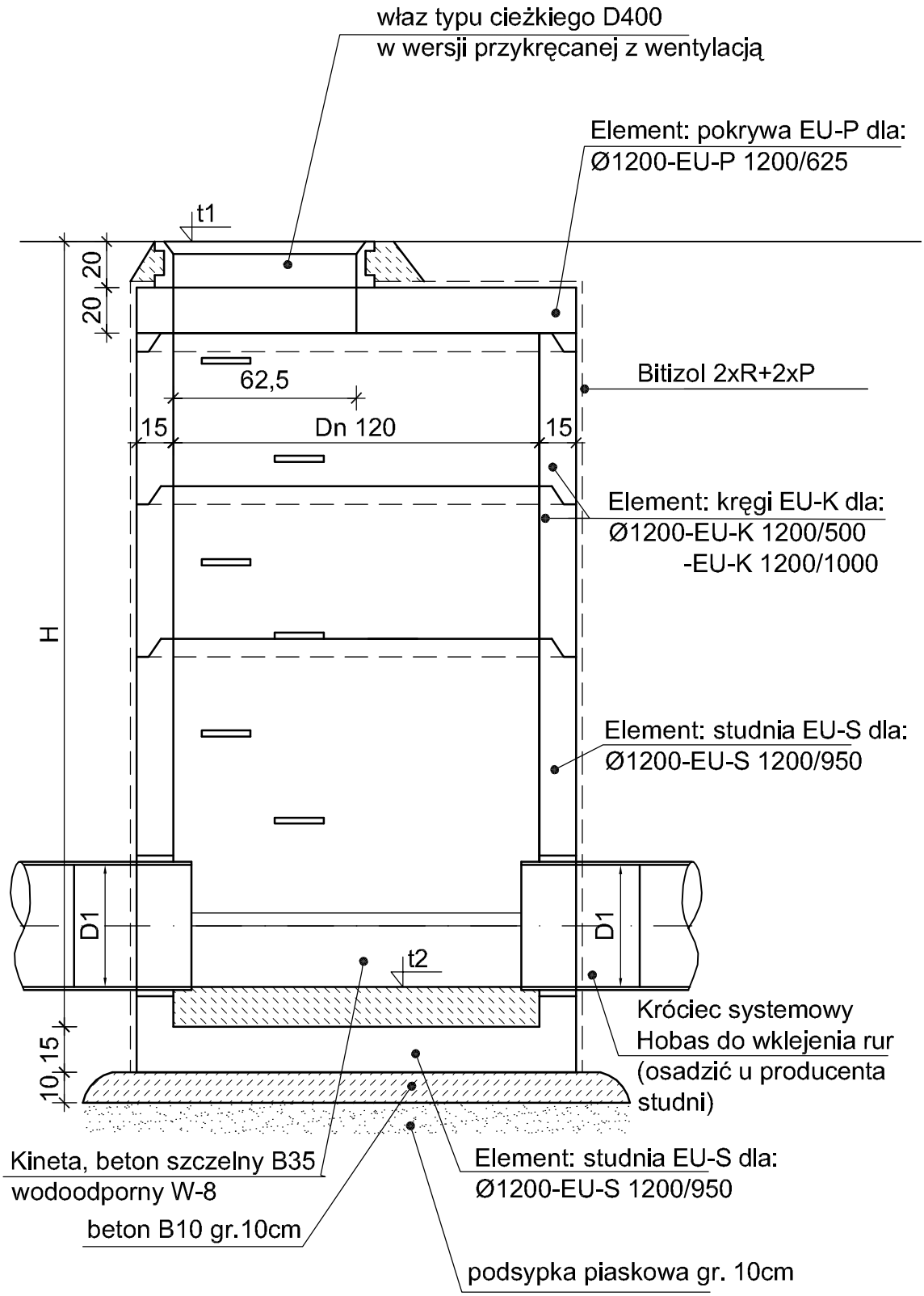

BETON studni B45

Uwaga:
1. a, b, H wg Profilu
2. Elementy studni przyjmować wg katalogu firmy "Ekol-Unicon"
3. Otwory w elementach: EU-S wykonać u producenta studni

"EDBUD" PROJEKTOWANIE I WYKONASTWO BUDOWLANE 80-558 GDYNIA-ORŁOWO ul.WIERZBOWA 25 tel.(058)624-87-77 tel./fax(058)344-16-12		
Temat: Projekt budowl. budowy kanałów deszczowych w ulicach: Orłowskiej, Popiela i Króla Jana III w Gdyni wraz z budową urządzeń podczyszczających przed wylotem do rz. Kaczej		
Rysunek: Przekrój studni Ø1200 1:20		
Projektant: inż. Edward Trocka nr upr. 2246/Gd/85		
Sprawdziła: mgr inż. M. Żakowiecka nr upr. 625/Gd/94		
Data 12.2007r.	**Branża** KONSTRUKCJA	**Rys. S-03**

RZUT STUDNI Ø1200 D46
- dla kdØ300
1:20

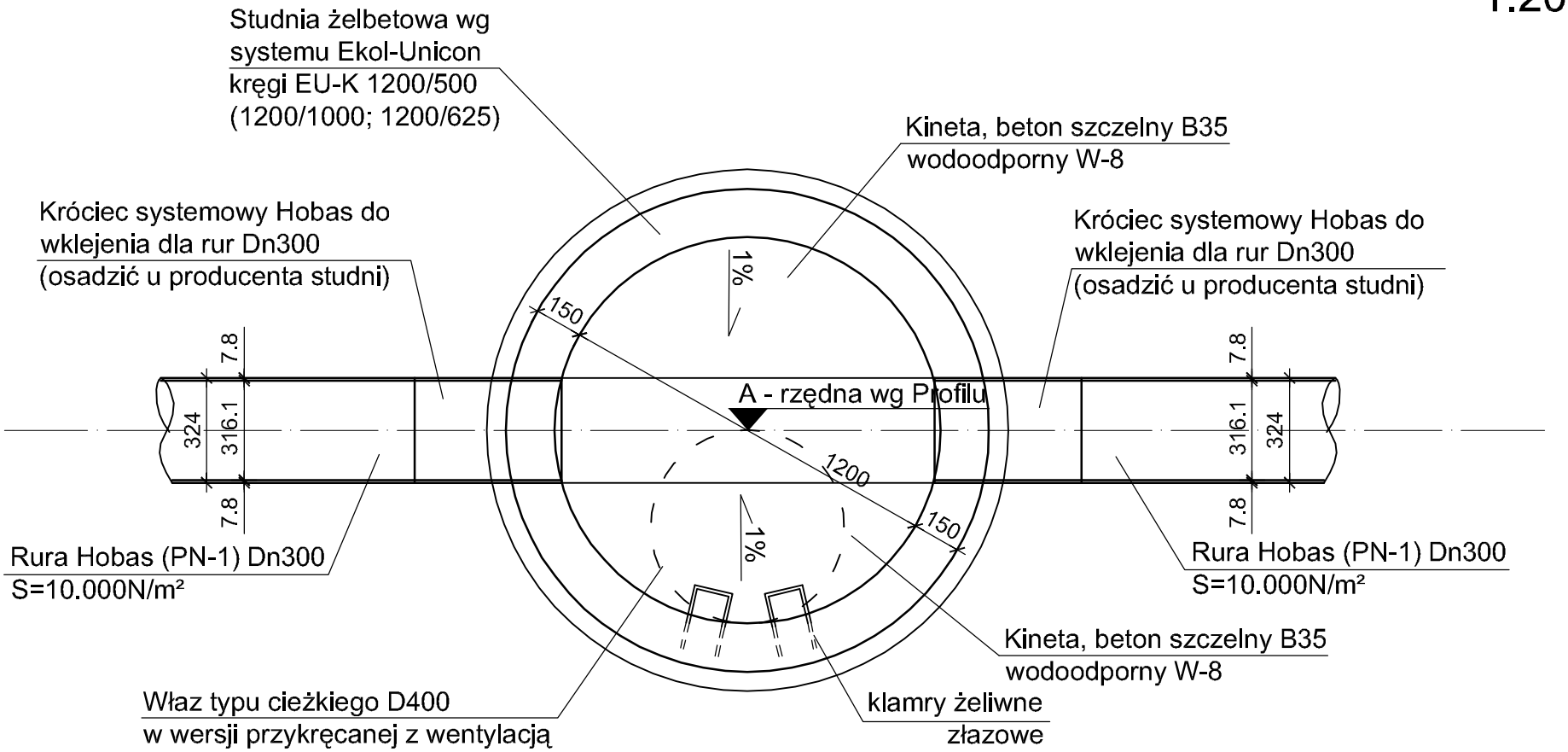

"EDBUD" PROJEKTOWANIE I WYKONASTWO BUDOWLANE 80-558 GDYNIA-ORŁOWO ul.WIERZBOWA 25 tel.(058)624-87-77 tel./fax(058)344-16-12		
Temat: Projekt budowl. budowy kanałów deszczowych w ulicach: Orłowskiej, Popiela i Króla Jana III w Gdyni wraz z budową urządzeń podczyszczających przed wylotem do rz. Kaczej		
Rysunek: Rzut studni D46 1:20		
Projektant: inż. Edward Trocka nr upr. 2246/Gd/85		
Sprawdziła: mgr inż. M. Żakowiecka nr upr. 625/Gd/94		
Data 12.2007r.	**Branża** KONSTRUKCJA	**Rys. S-4**

PIONOWY PRZEKRÓJ WYKOPU
dla Ø300 1:20

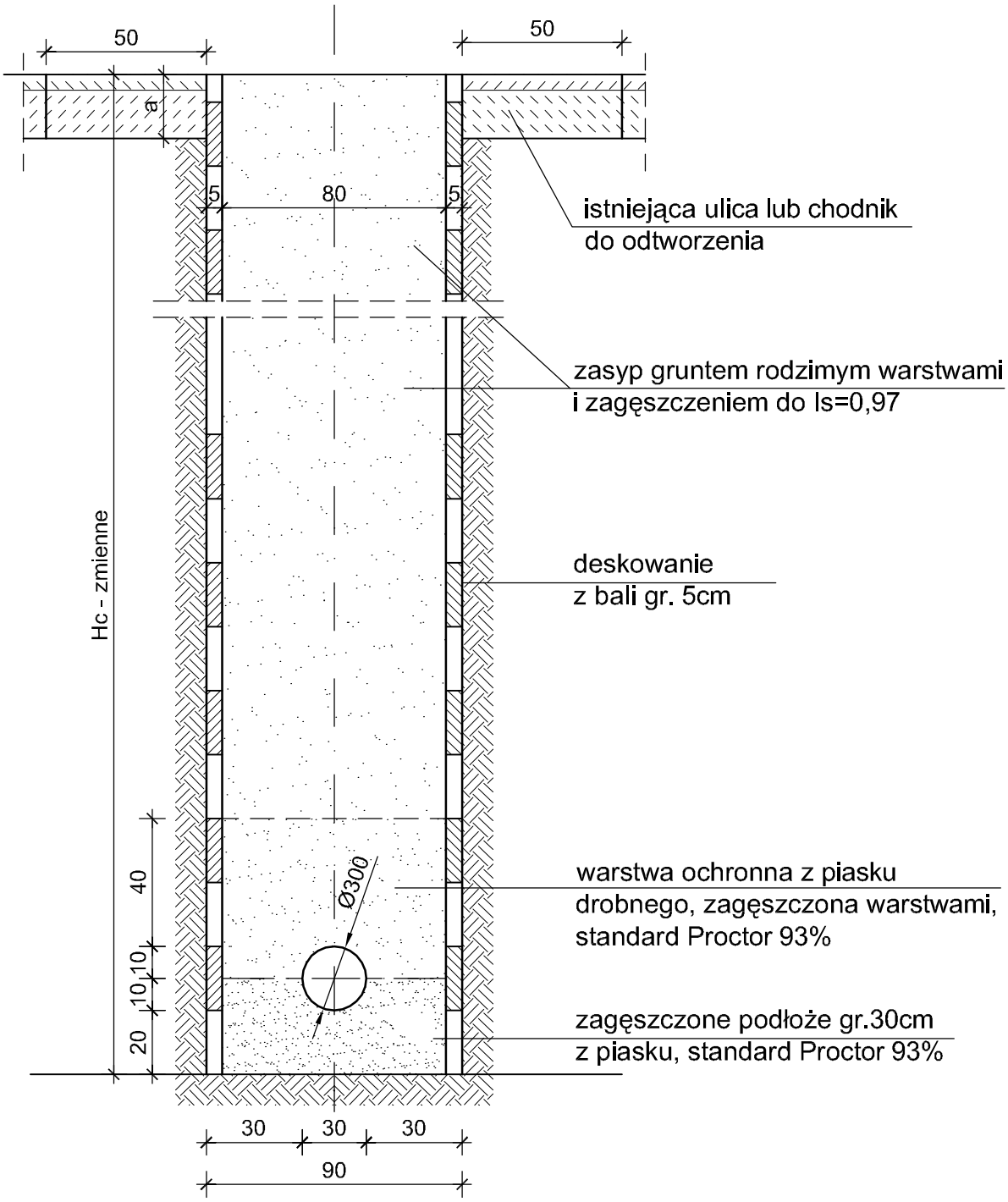

Uwaga:
Zagęszczenie podłoza, podsypkę i obsypke piaskową wykonać wg Instrukcji i Wymagań Producenta rur.

"EDBUD" PROJEKTOWANIE I WYKONASTWO BUDOWLANE 80-558 GDYNIA-ORŁOWO ul.WIERZBOWA 25 tel.(058)624-87-77 tel./fax(058)344-16-12		
Temat: Projekt budowl. budowy kanałów deszczowych w ulicach: Orłowskiej, Popiela i Króla Jana III w Gdyni wraz z budową urządzeń podczyszczających przed wylotem do rz. Kaczej		
Rysunek: Pionowy przekrój wykopu dla Ø300 1:20		
Projektant: inż. Edward Trocka nr upr. 2246/Gd/85		
Sprawdziła: mgr inż. M. Żakowiecka nr upr. 625/Gd/94		
Data 12.2007r.	**Branża** KONSTRUKCJA	**Rys. S-5**

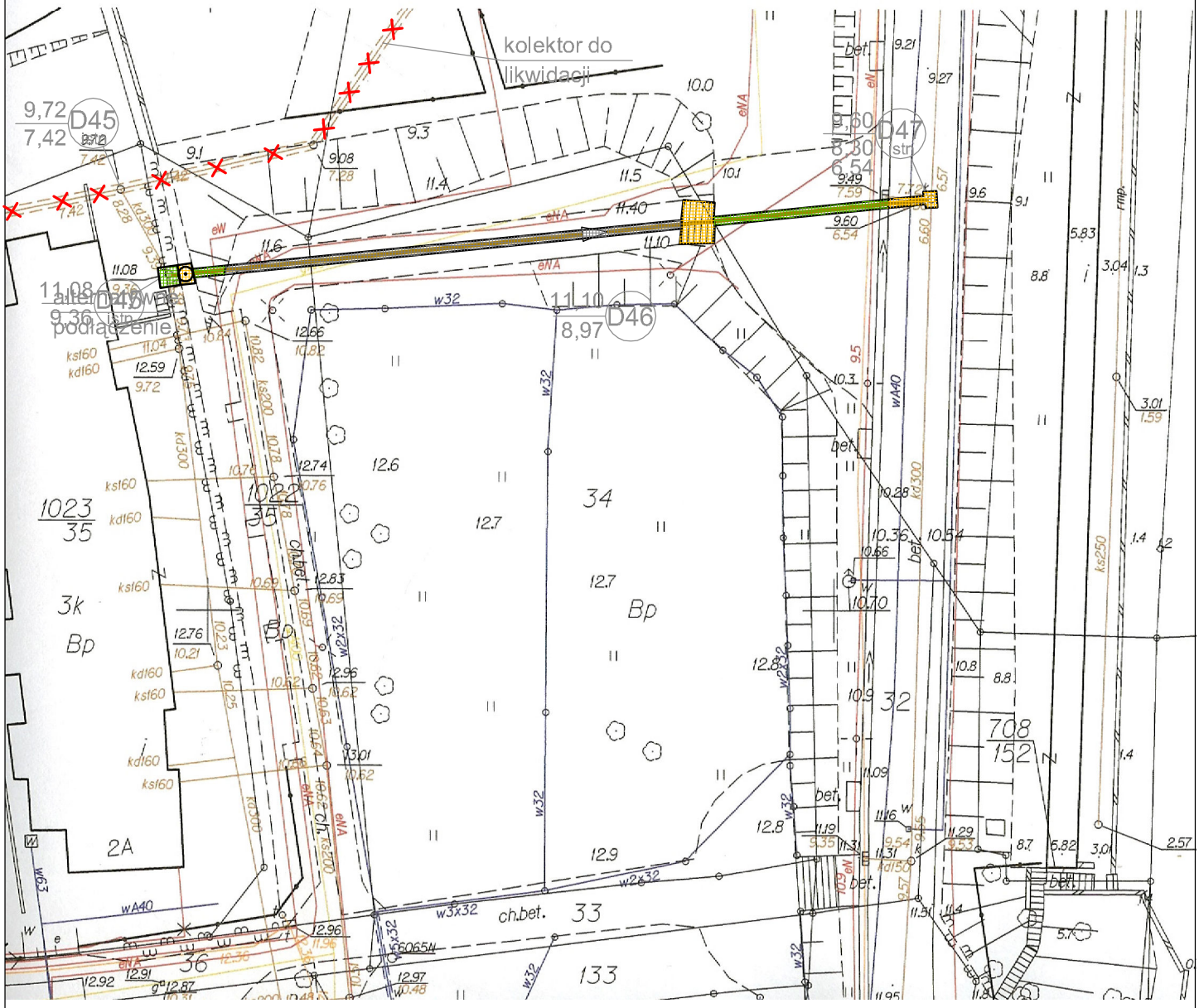

LEGENDA

- ODTWORZENIE NAWIERZCHNI CHODNIKÓW - 5,5m²
- ODTWORZENIE TRAWNIKÓW - 15m²
- ODTWORZENIE NAWIERZCHNI GRUNTOWEJ - 26m²
- ODTWORZENIE SCHODÓW TERENOWYCH - 12m²

"EDBUD"
PROJEKTOWANIE I WYKONASTWO BUDOWLANE
80-558 GDYNIA-ORŁOWO ul.WIERZBOWA 25 tel.(058)624-87-77 tel./fax(058)344-16-12

Temat: Projekt budowl. budowy kanałów deszczowych w ulicach: Orłowskiej, Popiela i Króla Jana III w Gdyni wraz z budową urządzeń podczyszczających przed wylotami do rz. Kaczej

Rysunek: Odtworzenie nawierzchni po robotach instalacyjnych 1:500

Projektant:	inż. Jerzy Chojnacki nr upr.BPK1-192-12/83	
Data 12.2007r.	Branża DROGOWA	Rys. D-6

Plan sytuacyjno - wysokościowy trasy sieci
1:500
PAS DROGOWY

LEGENDA
- projektowany kolektor deszczowy Ø1000 lub Ø1400
- projektowany kolektor deszczowy Ø300, Ø400, Ø600, Ø700, lub Ø800
- studnie rewizyjne kolektora
- wpusty uliczne
- przewiert sterowany
- istniejący kolektor do likwidacji
- istniejące drzewa do wycinki
- granica pasa ochronnego brzegu morskiego
- granica pasa drogi wojewódzkiej
- obszar pasa drogi wojewódzkiej (w obszarze tym przebieg projektowanego kolektora - działkami nr 985/11, 12, 7, 633/105, 106, 264 i 945/387)

D18 19,45 / 17,07
L=59,0m i=0,5%
Ø1000 Hobas
D19 20,40 / 17,36
19,18 / 17,68 w21
19,18 / 17,68 w22
komora przewiertu
20,71 / 19,21 w23
20,70 / 17,45 D20
L=17,0m i=0,5%
Ø1000 Hobas
20,94 / 18,75 D20b
Ø300 Hobas
L=12,0m i=0,5%
odciąć i zabetonować na długosci 0,5m
L=42,0m i=0,5%
Ø800 Hobas
20,71 / 19,21 w24
21,20 / 18,1 D21
21,18 / 19,68 w25
L=59,5m i=1,7%
Ø600 Hobas
istn. kanał od D20b do D20a zabetonować na całej długości (beton miękki plastyczny)
L=34,0m i=1,0%
Ø800 Hobas
21,22 / 19,72 w26
L=28,0m i=2,2%
Ø600 Hobas
odciąć na granicy działki 984/11 i zabetonować na długosci 0,5m
21,15 / 17,80 D20a
21,76 / 19,35 D22
21,80 / 20,30 w27
komora przewiertu
istniejący kanał zabetonować pod jezdnią
20,93 / 18,4 D21a
21,78 / 20,28 w28
L=69,0m i=1,7%
Ø600 Hobas

AL Zwycięstwa
Popiela

"EDBUD" PROJEKTOWANIE I WYKONASTWO BUDOWLANE 80-558 GDYNIA ul.WIERZBOWA 25 tel./fax 058 627-27-01, tel.0509 344 042	
Temat: Projekt budowl. budowy kanałów deszczowych w ulicach: Orłowskiej, Popiela i Króla Jana III w Gdyni wraz z budową urządzeń podczyszczających przed wylotami do rz. Kacza	
Rysunek: Plan sytuacyjno - wysokościowy trasy sieci 1:500	
Projektant: mgr inż. Dorota Jarosz nr upr. 2-41/Gd.88	
Data 12.2007r.	Branża SANITARNA	Rys. S-7

PROFIL PODŁUŻNY

ul. Orłowska i
Aleja Zwycięstwa
w Gdyni

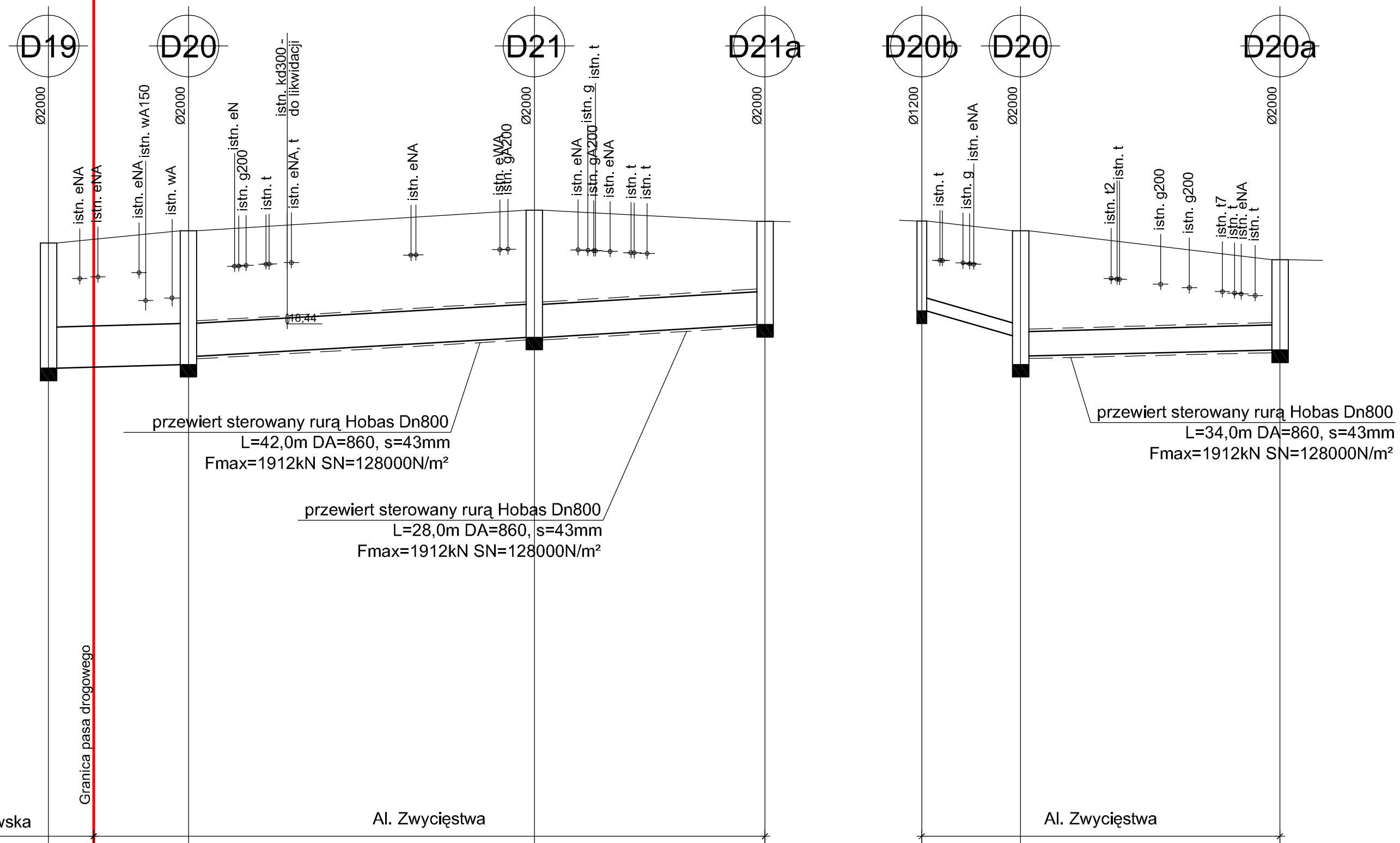

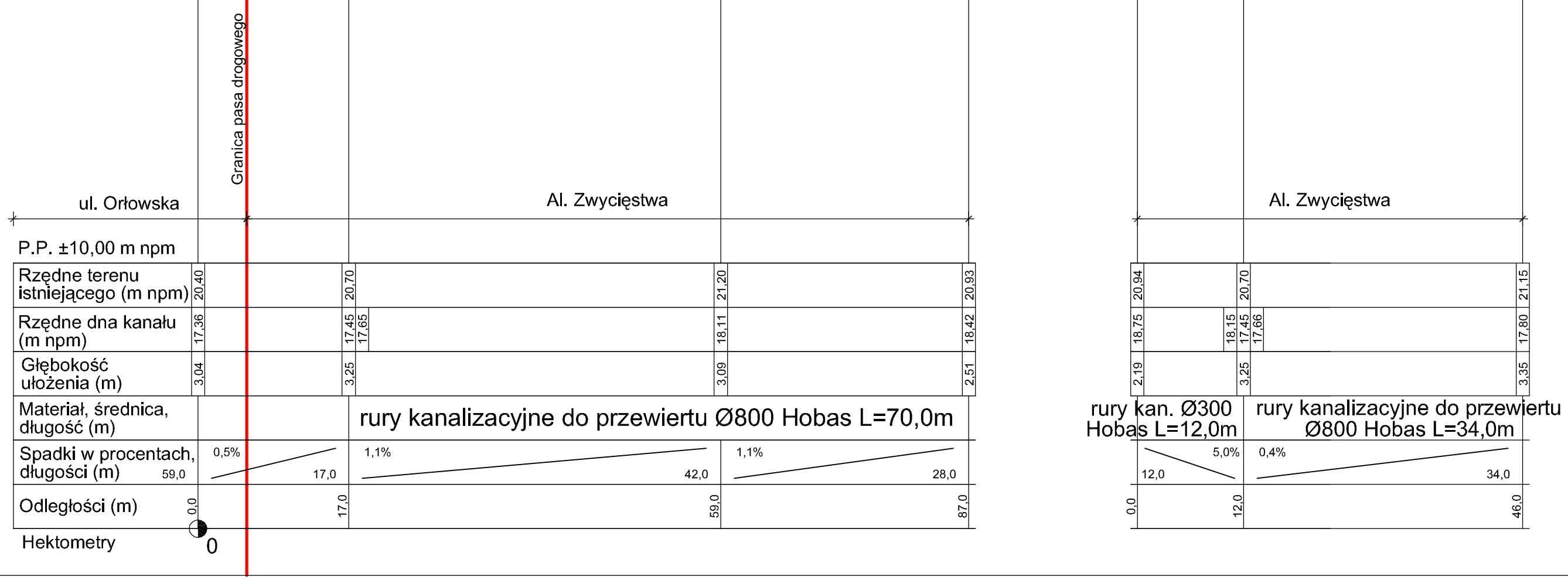

"EDBUD" PROJEKTOWANIE I WYKONASTWO BUDOWLANE 80-558 GDYNIA-ORŁOWO ul.WIERZBOWA 25 tel.(058)624-87-77 tel./fax(058)344-46-12		
Temat: Projekt budowl. budowy kanałów deszczowych w ulicach: Orłowskiej, Popiela i Króla Jana III w Gdyni wraz z budową urządzeń podczyszczających przed wylotem do rz. Kaczej		
Rysunek: Profil podł. D8-D21-D21a i D20b-D20-D20a - ul. Orłowska i Aleja Zwycięstwa w Gdyni 1:100/500		
Projektant: mgr inż. Dorota Jarosz nr upr. 2741/Gd/86		
Sprawdzający: mgr inż. Teresa Świetlikowska-Pupiałło nr upr. 5862/Gd/94		
Data 12.2007r.	**Branża** SANITARNA	**Rys. S-8**

PROFIL PODŁUŻNY
od D21 do D24
ul. Orłowska
w Gdyni

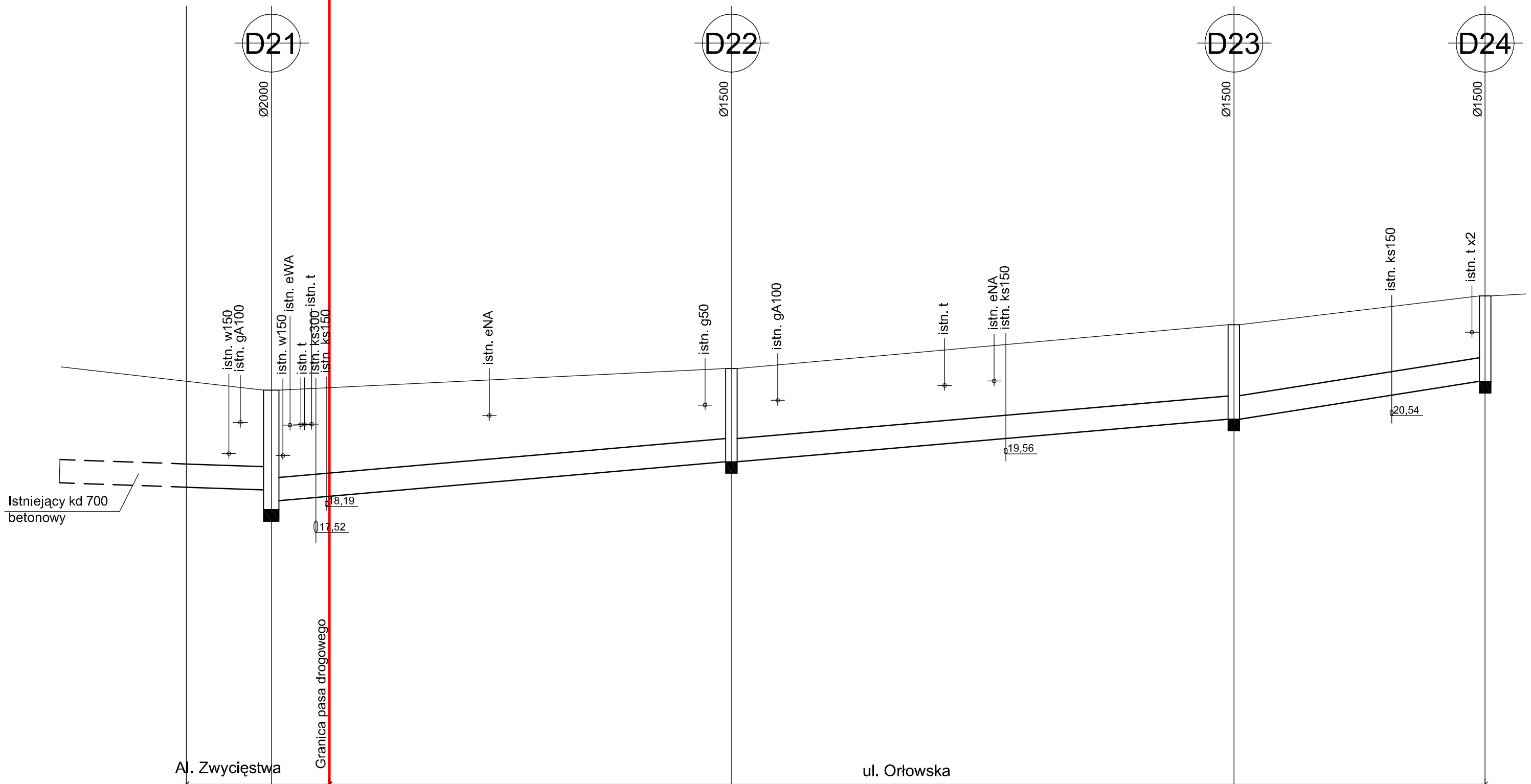

P.P. +10,00 m npm

Rzędne terenu istniejącego (m npm)	21,50								21,20								21,76						22,90						23,64
Rzędne dna kanału (m npm)	18,69							18,62	18,11	18,34							19,35						20,45						21,43
Głębokość ułożenia (m)	3,59								3,09								2,91						2,95						2,71
Materiał, średnica, długość (m)	rury kanalizacyjne Ø600 Hobas S=10.000N/m² L=168,0m																												
Spadki w procentach, długości (m)	0,6% 7,0							1,7%									59,5	1,7%					65,0	3,0%					32,5
Odległości (m)	0,0							11,0									70,5						135,5						168,0

Hektometry 0 1

"EDBUD" PROJEKTOWANIE I WYKONASTWO BUDOWLANE 80-558 GDYNIA-ORŁOWO ul.WIERZBOWA 25 tel.(058)624-87-77 tel./fax(058)344-46-12		
Temat: Projekt budowl. budowy kanałów deszczowych w ulicach: Orłowskiej, Popiela i Króla Jana III w Gdyni wraz z budową urządzeń podczyszczających przed wylotem do rz. Kaczej		
Rysunek: Profil podłużny od D21 do D24 - ul. Orłowska w Gdyni 1:100/500		
Projektant: mgr inż. Dorota Jarosz nr upr. 2741/Gd/86		
Sprawdzający: mgr inż. Teresa Świetlikowska-Pupiałło nr upr. 5862/Gd/94		
Data 12.2007r.	**Branża** SANITARNA	**Rys. S-9**

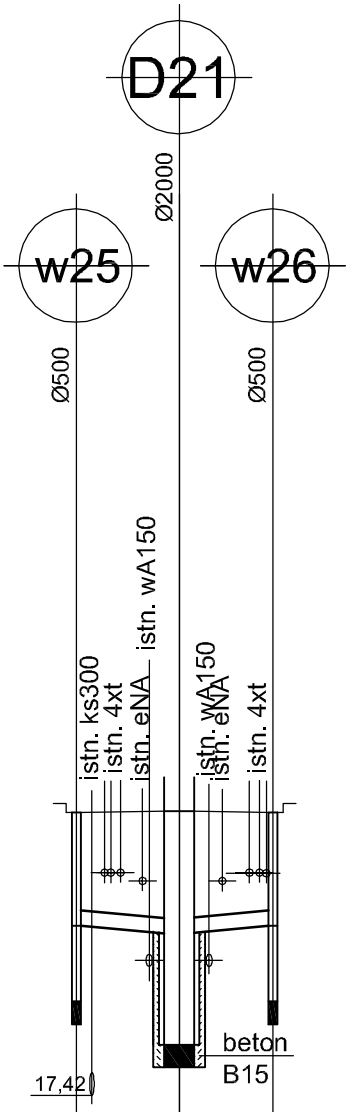

P.P. +15,00 m npm

Rzędne terenu istniejącego (m npm)	21,18			21,20			21,18
Rzędne dna kanału (m npm)	18,68	19,68	19,58	18,11	19,59	19,68	18,68
Głębokość ułożenia (m)	2,50			3,59			2,50
Materiał, średnica, długość (m)							
Spadki w procentach, długości (m)		1,5% / 6,8		1,5% / 6,2			
Odległości (m)	0,0		6,8		13,0		

Hektometry 0

PROFILE PODŁUŻNE PRZYKANALIKÓW
Al. Zwyciestwa w Gdyni
1:100/500

"EDBUD"
PROJEKTOWANIE I WYKONASTWO BUDOWLANE
80-558 GDYNIA-ORŁOWO ul.WIERZBOWA 25 tel.(058)624-87-77 tel./fax(058)344-16-12

Temat: Projekt budowl. budowy kanałów deszczowych w ulicach: Orłowskiej, Popiela i Króla Jana III w Gdyni wraz z budową urządzeń podczyszczających przed wylotem do rz. Kaczej

Rysunek: Profile podłużne przykanalików w21-w38 - ul. Orłowska w Gdyni 1:100/500

Projektant: mgr inż. Dorota Jarosz
nr upr. 2741/Gd/86

Sprawdzający:
mgr inż. Teresa Świetlikowska-Pupiałło
nr upr. 5862/Gd/94

Data	Branża	Rys. S-10
12.2007r.	SANITARNA	

PRZEKRÓJ STUDNI Ø2000
1:20

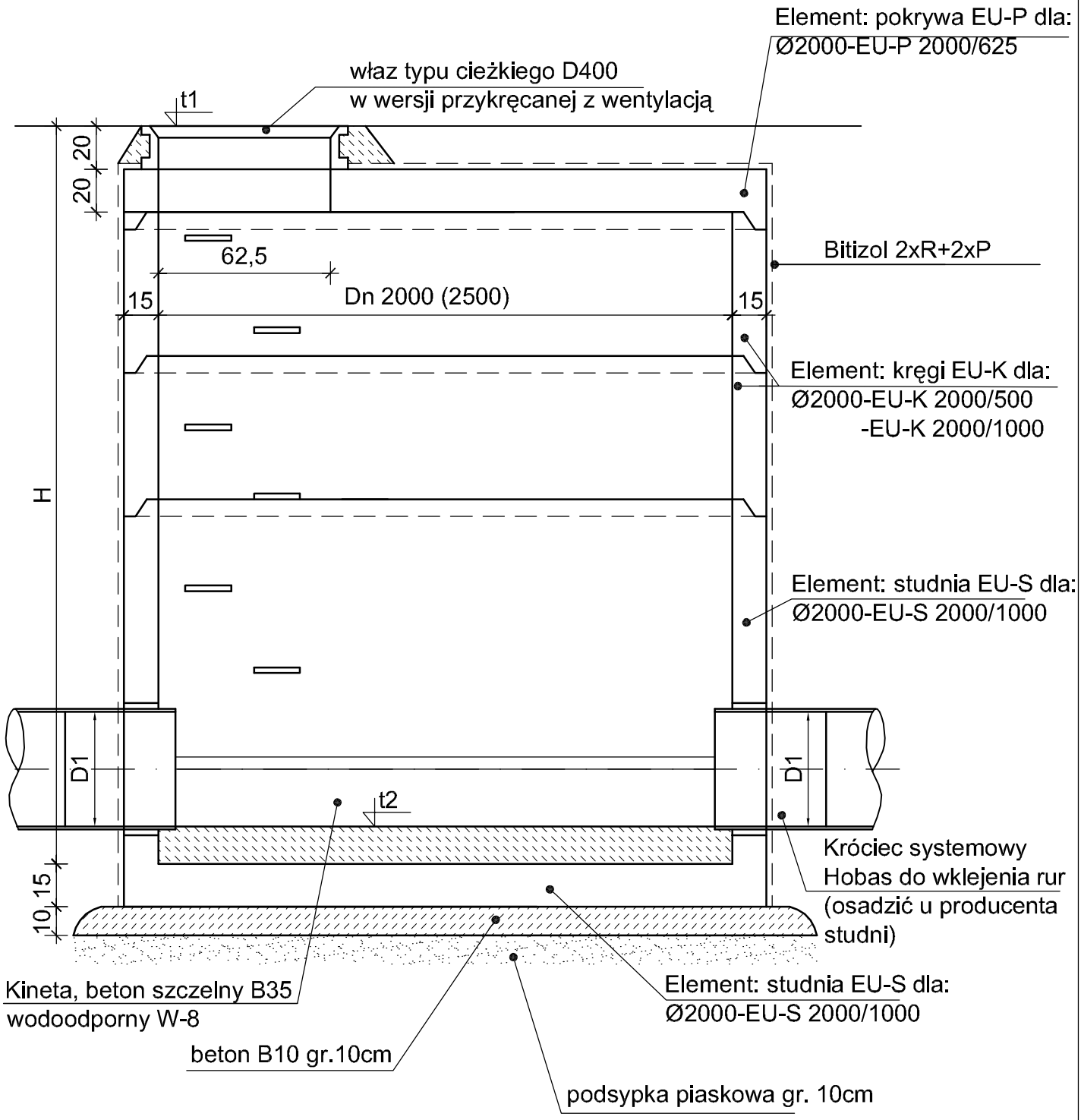

BETON studni B45

Uwaga:
1. a, b, H wg Profilu
2. Elementy studni przyjmować wg katalogu firmy "Ekol-Unicon"
3. Otwory w elementach: EU-S wykonać u producenta studni

"EDBUD" PROJEKTOWANIE I WYKONASTWO BUDOWLANE 80-558 GDYNIA-ORŁOWO ul.WIERZBOWA 25 tel.(058)624-87-77 tel./fax(058)344-16-12		
Temat: Projekt budowl. budowy kanałów deszczowych w ulicach: Orłowskiej, Popiela i Króla Jana III w Gdyni wraz z budową urządzeń podczyszających przed wylotem do rz. Kaczej		
Rysunek: Przekrój studni Ø2000 1:20		
Projektant: inż. Edward Trocka nr upr. 2246/Gd/85		
Sprawdziła: mgr inż. M. Żakowiecka nr upr. 625/Gd/94		
Data 12.2007r.	**Branża** KONSTRUKCJA	**Rys. S-11**

RZUT STUDNI Ø2000 D21
- dla kdØ800 i Ø600
1:20

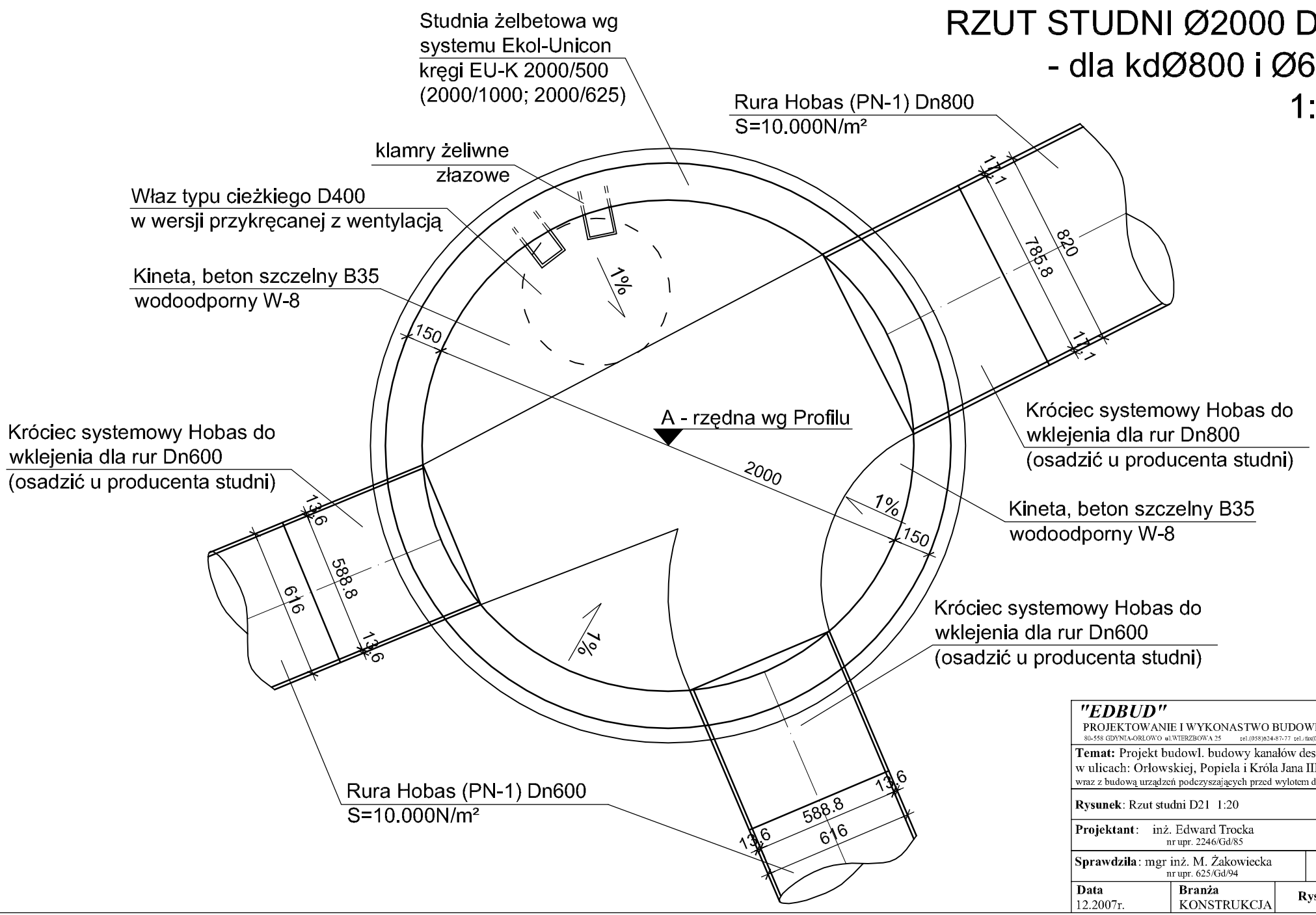

"EDBUD" PROJEKTOWANIE I WYKONASTWO BUDOWLANE 80-558 GDYNIA-ORŁOWO ul.WIERZBOWA 25 tel.(058)624-87-77 tel./fax(058)344-16-12		
Temat: Projekt budowl. budowy kanałów deszczowych w ulicach: Orłowskiej, Popiela i Króla Jana III w Gdyni wraz z budową urządzeń podczyszczających przed wylotem do rz. Kaczej		
Rysunek: Rzut studni D21 1:20		
Projektant: inż. Edward Trocka nr upr. 2246/Gd/85		
Sprawdziła: mgr inż. M. Żakowiecka nr upr. 625/Gd/94		
Data 12.2007r.	**Branża** KONSTRUKCJA	**Rys. S-12**

WPUST ULICZNY KOŁNIERZOWY

z rusztem uchylnym na zawiasie z zamkiem klasy D400kN
pod kratą wpustu kosz na śmieci
1:20

RZUT POZIOMY

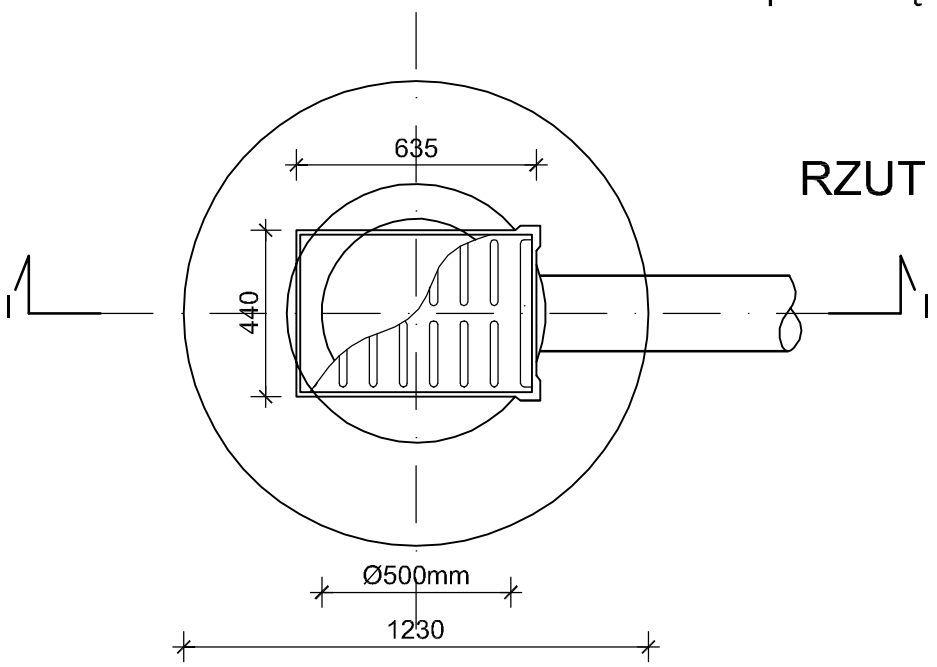

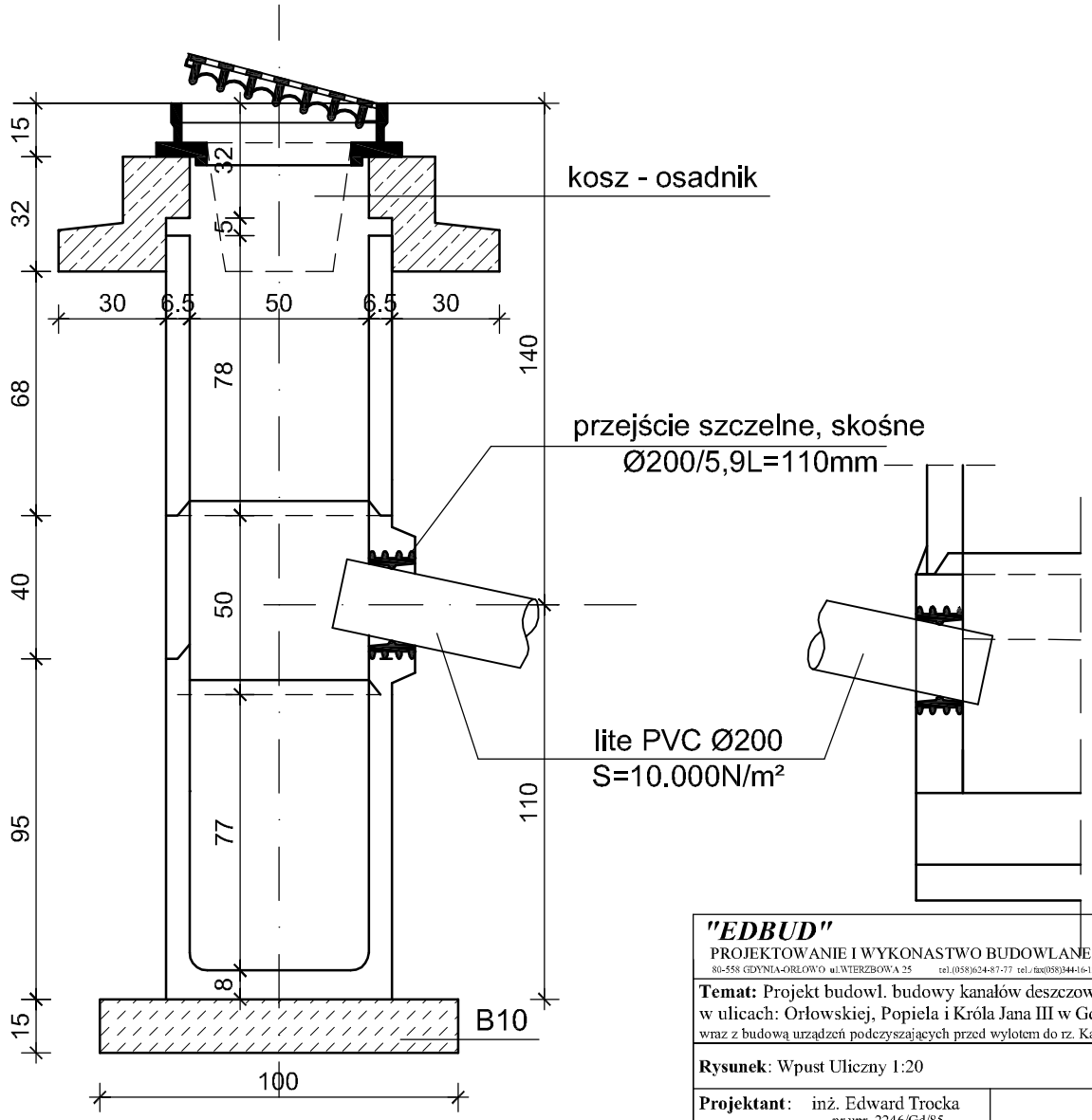

PRZEKRÓJ I-I

"EDBUD" PROJEKTOWANIE I WYKONASTWO BUDOWLANE 80-558 GDYNIA-ORŁOWO ul.WIERZBOWA 25 tel.(058)624-87-77 tel./fax(058)344-16-12		
Temat: Projekt budowl. budowy kanałów deszczowych w ulicach: Orłowskiej, Popiela i Króla Jana III w Gdyni wraz z budową urządzeń podczyszczających przed wylotem do rz. Kaczej		
Rysunek: Wpust Uliczny 1:20		
Projektant: inż. Edward Trocka nr upr. 2246/Gd/85		
Sprawdziła: mgr inż. M. Żakowiecka nr upr. 625/Gd/94		
Data 12.2007r.	**Branża** KONSTRUKCJA	**Rys. S-13**

PIONOWY PRZEKRÓJ WYKOPU
dla Ø600 (Ø800) 1:20

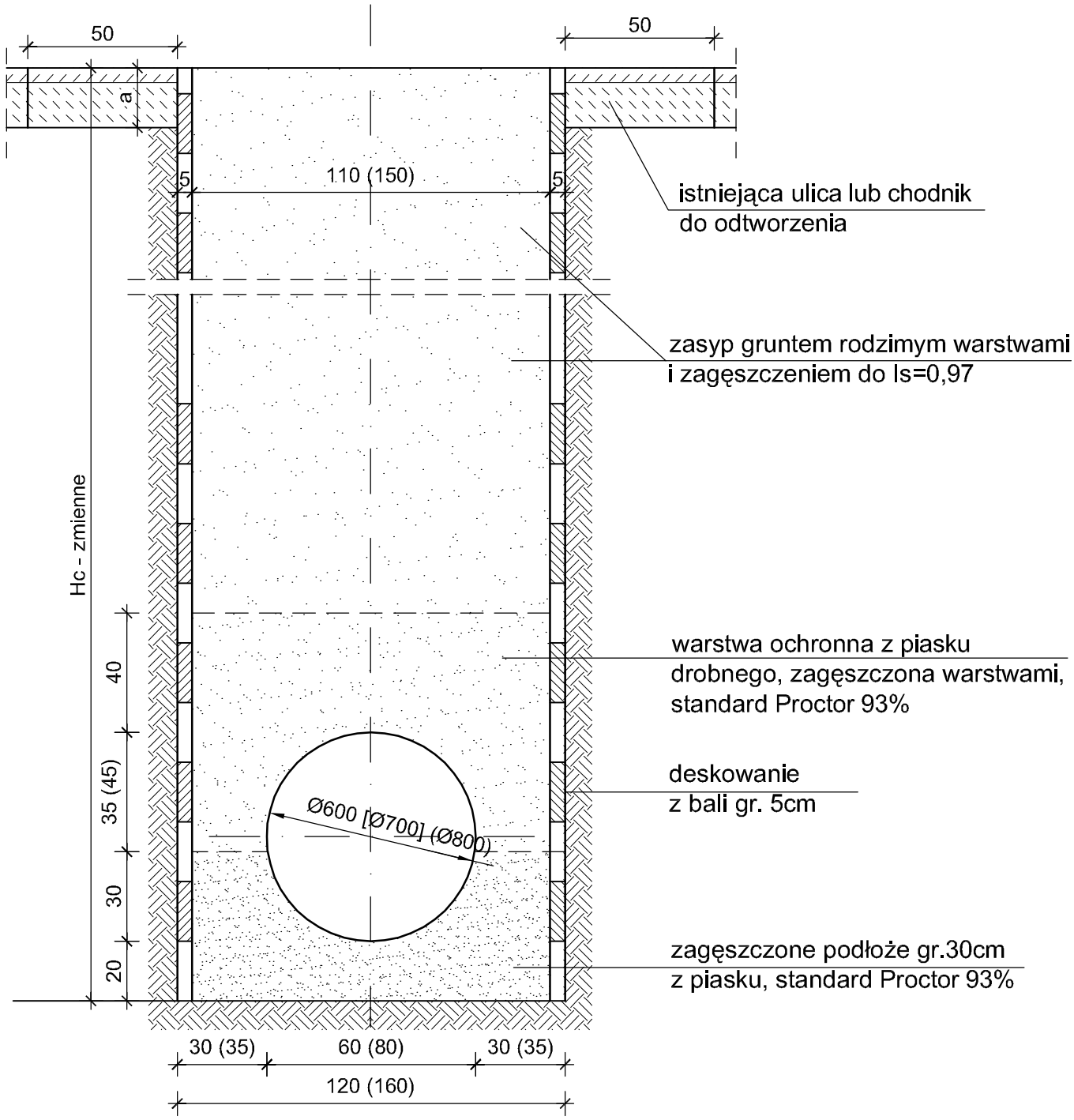

Uwaga:
Zagęszczenie podłoza, podsypkę i obsypke piaskową wykonać wg Instrukcji i Wymagań Producenta rur.

"EDBUD" PROJEKTOWANIE I WYKONASTWO BUDOWLANE 80-558 GDYNIA-ORŁOWO ul.WIERZBOWA 25 tel.(058)624-87-77 tel./fax(058)344-16-12		
Temat: Projekt budowl. budowy kanałów deszczowych w ulicach: Orłowskiej, Popiela i Króla Jana III w Gdyni wraz z budową urządzeń podczyszających przed wylotem do rz. Kaczej		
Rysunek: Pionowy przekrój wykopu dla Ø600 i Ø800 1:20		
Projektant: inż. Edward Trocka nr upr. 2246/Gd/85		
Sprawdziła: mgr inż. M. Żakowiecka nr upr. 625/Gd/94		
Data 12.2007r.	**Branża** KONSTRUKCJA	**Rys. S-14**

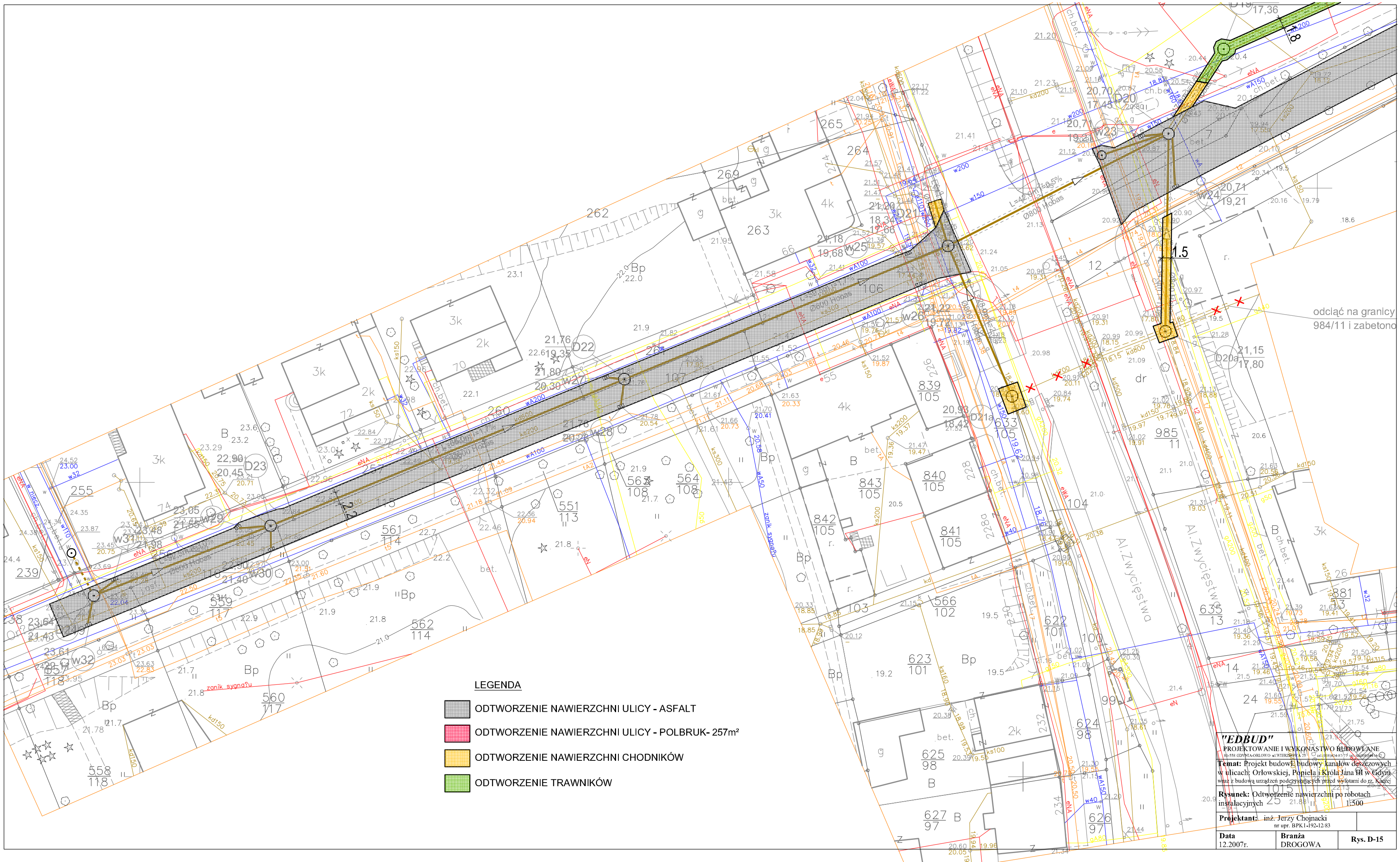

LEGENDA

- ODTWORZENIE NAWIERZCHNI ULICY - ASFALT
- ODTWORZENIE NAWIERZCHNI ULICY - POLBRUK- 257m²
- ODTWORZENIE NAWIERZCHNI CHODNIKÓW
- ODTWORZENIE TRAWNIKÓW

"EDBUD"
PROJEKTOWANIE I WYKONASTWO BUDOWLANE
80-558 GDYNIA-ORŁOWO ul.WIERZBOWA 25 tel.(058)624-87-77 fax (058)624-86-15

Temat: Projekt budowl. budowy kanałów deszczowych w ulicach: Orłowskiej, Popiela i Króla Jana III w Gdyni wraz z budową urządzeń podczyszczających przed wylotami do rz. Kaczej

Rysunek: Odtworzenie nawierzchni po robotach instalacyjnych 1:500

Projektant: inż. Jerzy Chojnacki
nr upr. BPK1-192-12/83

Data	Branża	Rys. D-15
12.2007r.	DROGOWA	