Przekrój poprzeczny A–A
skala 1:10

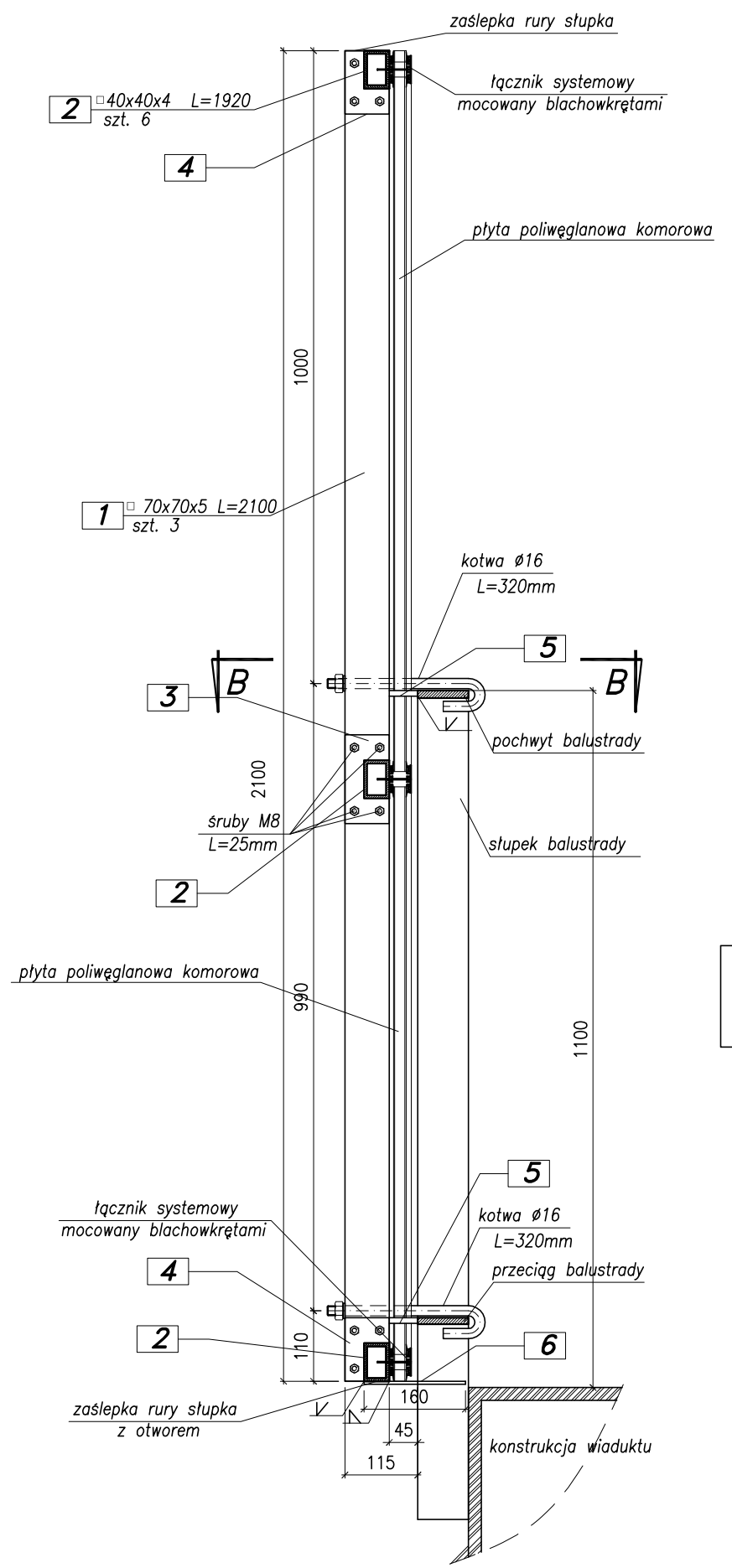

Szczegół mocowania osłony pionowej
Przekrój B–B
skala 1:2

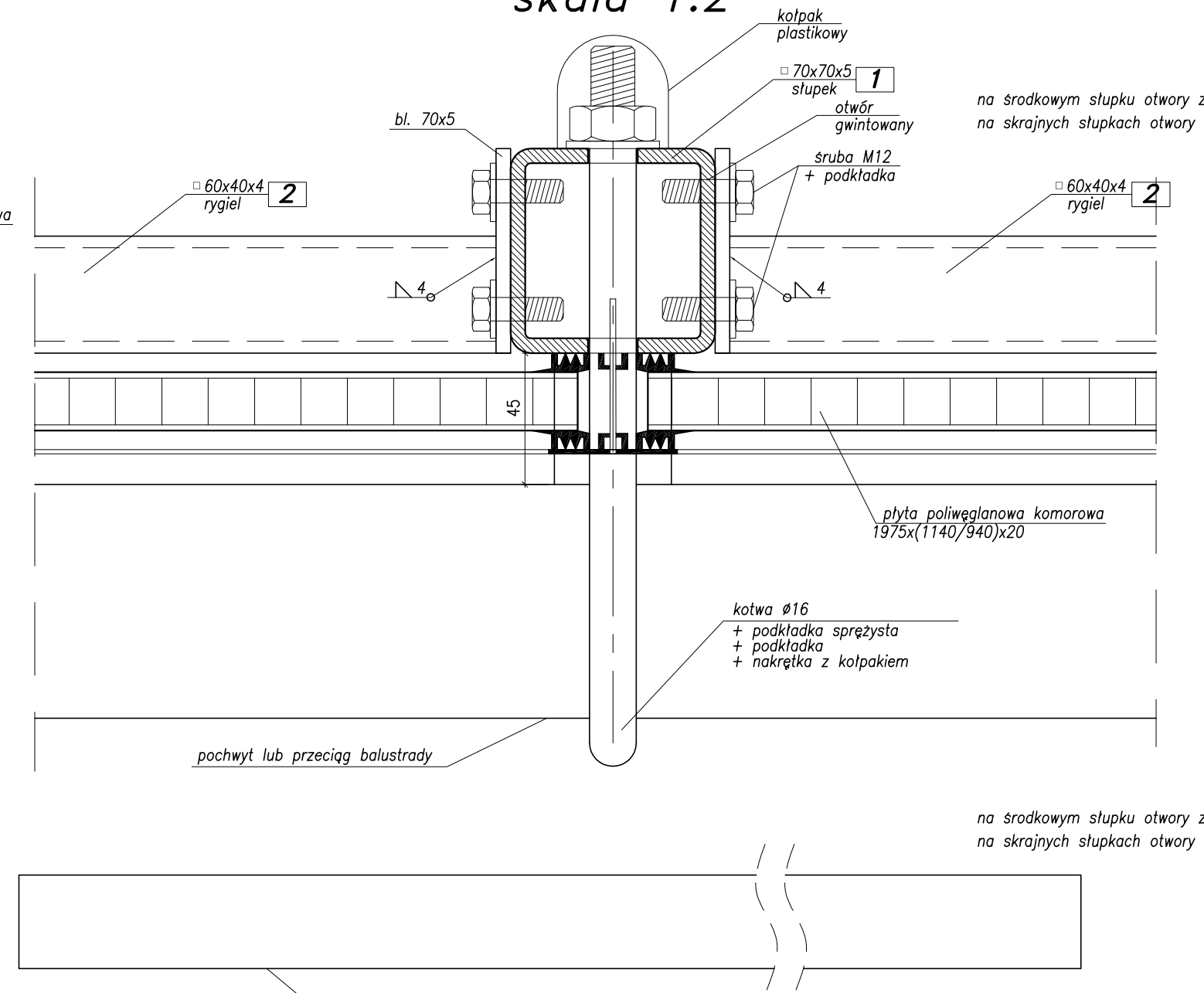

Konstrukcja stalowa osłony pionowej
skala 1:10

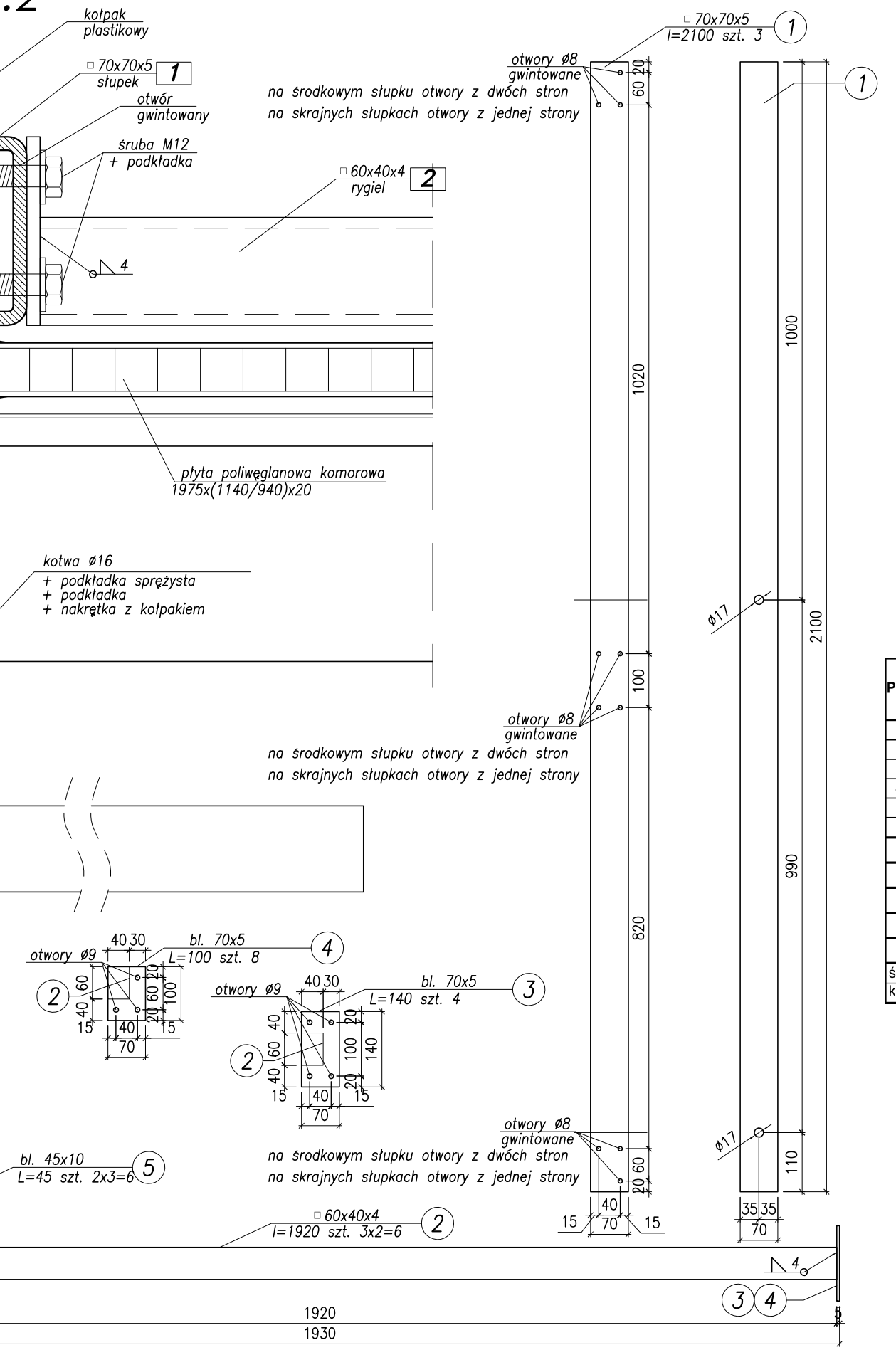

Widok z boku skala 1:20

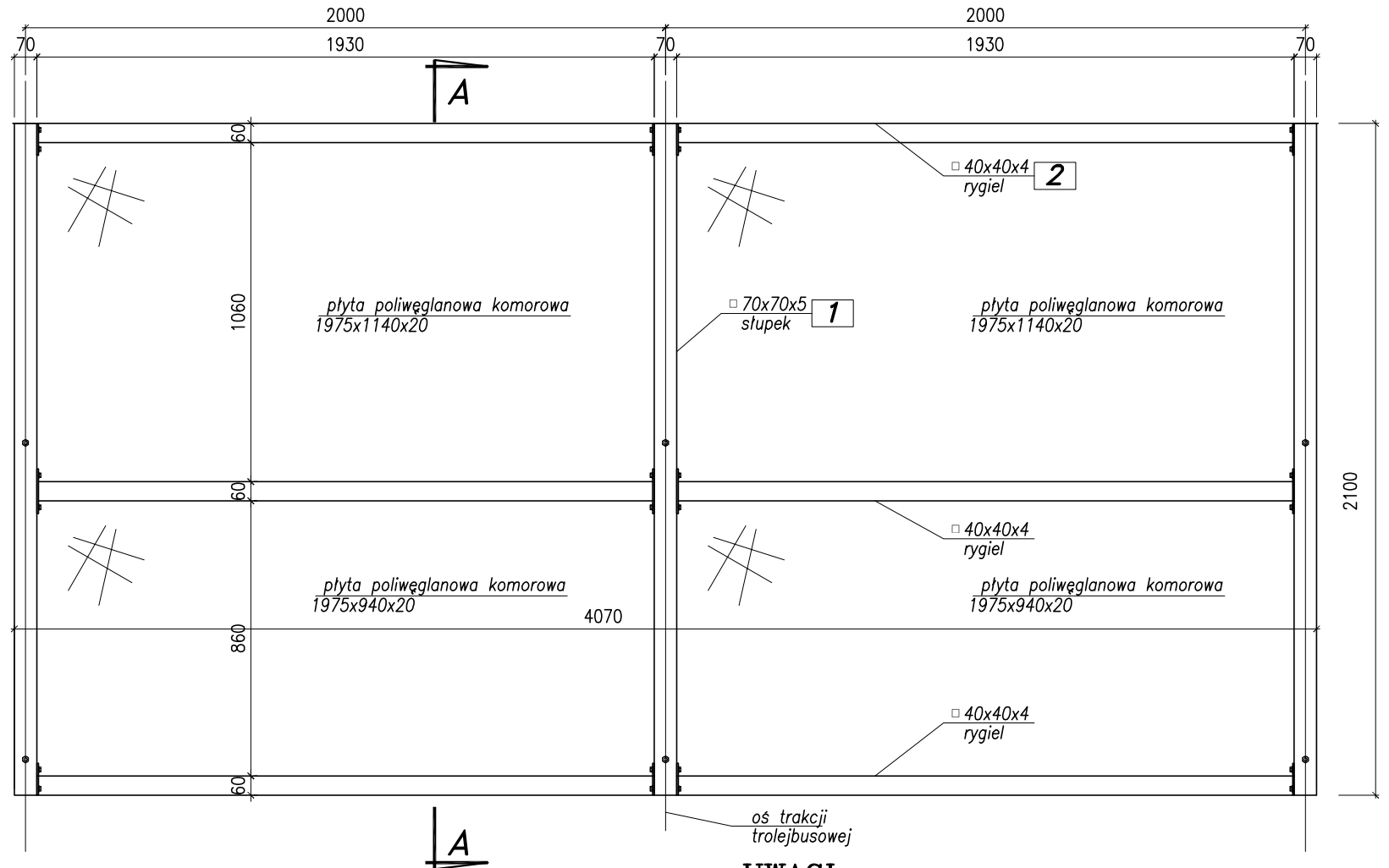

Poz.	Ilość [szt]	Nazwa elementu	Przekrój			Długość całkowita [mm]	Ciężar jednostkow [kg/m3,kg/m]	Ciężar 1szt. [kg]	Ciężar całk. [kg]	Materiał
1	3	Rura prostokątna	70x70x5			2 100	9,990	21,0	62,9	S235
2	6	Rura prostokątna	60x40x4			1 920	5,640	10,8	65,0	S235
3	4	Blacha	70	x	5	140	7 850,0	0,4	1,5	S235
4	8	Blacha	70	x	5	100	7 850,0	0,3	2,2	S235
5	6	Blacha	45	x	10	45	7 850,0	0,16	1,0	S235
6	1	Blacha	160	x	5	4 070	7 850,0	25,56	25,6	S235
Razem [kg]						158				
Dodatek na spoiny (1,8%) [kg]						2,8				
Naddatek technologiczny (3%) [kg]						5				
OGÓŁEM [kg]						166				
OGÓŁEM DLA 6 OSŁON[kg]						995				

śruby M8	L=25mm	szt.	40	na 1 osłonę	40x6=240 dla 6 osłon
kotwy ⌀16	L=320mm	szt.	3x2=6	na 1 osłonę	6x6=36 dla 6 osłon

UWAGI:
1. Stal profilowana: S235
2. Należy wykonać 6 szt. osłon
3. Osłony montować do balustrad zamontowanych do boku konstrukcji tunelu
4. Osłony montowaćdo balustrad przy torach nr 102, 501, 502

Rozwiązania zawarte w niniejszym opracowaniu podlegają ochronie prawa autorskiego i mogą być powielane oraz udostępniane osobom trzecim jedynie przez Zamawiającego w zakresie określonym w umowie o przeniesienie praw autorskich lub na podstawie pisemnego zezwolenia w/w Biura z zastrzeżeniem wszelkich skutków prawnych

BPBK s.a.
Biuro Projektów Budownictwa Komunalnego spółka akcyjna w Gdańsku
80–237 Gdańsk, ul. Jana Uphagena 27
tel. 058 341–40–11, fax 058 341–89–46

Przebudowa układu drogowego Węzła Św. Maksymiliana wraz z budową tunelu drogowego pod Drogą Gdyńską torami SKM i PKP w Gdyni

Osłony przeciwporażeniowe - typ 1

Stadium opracowania:	PROJEKT WYKONAWCZY		
Data: 01.2009	Skala: 1:2, 1:10, 1:20		54
Nr zlec: 9732/I	Nr arch:		Rys nr

Projektant:	mgr inż. Mirosław Wałęga	specj. / upr. nr	mostowa 3992/Gd/89
Opracowanie:	mgr inż. Tomasz Śmiglewski	specj. / upr. nr	– / –
	–	specj. / upr. nr	– / –
	–	specj. / upr. nr	– / –
Sprawdzający:	mgr inż. Mariusz Sobczyk	specj. / upr. nr	mostowa 4421/Gd/90