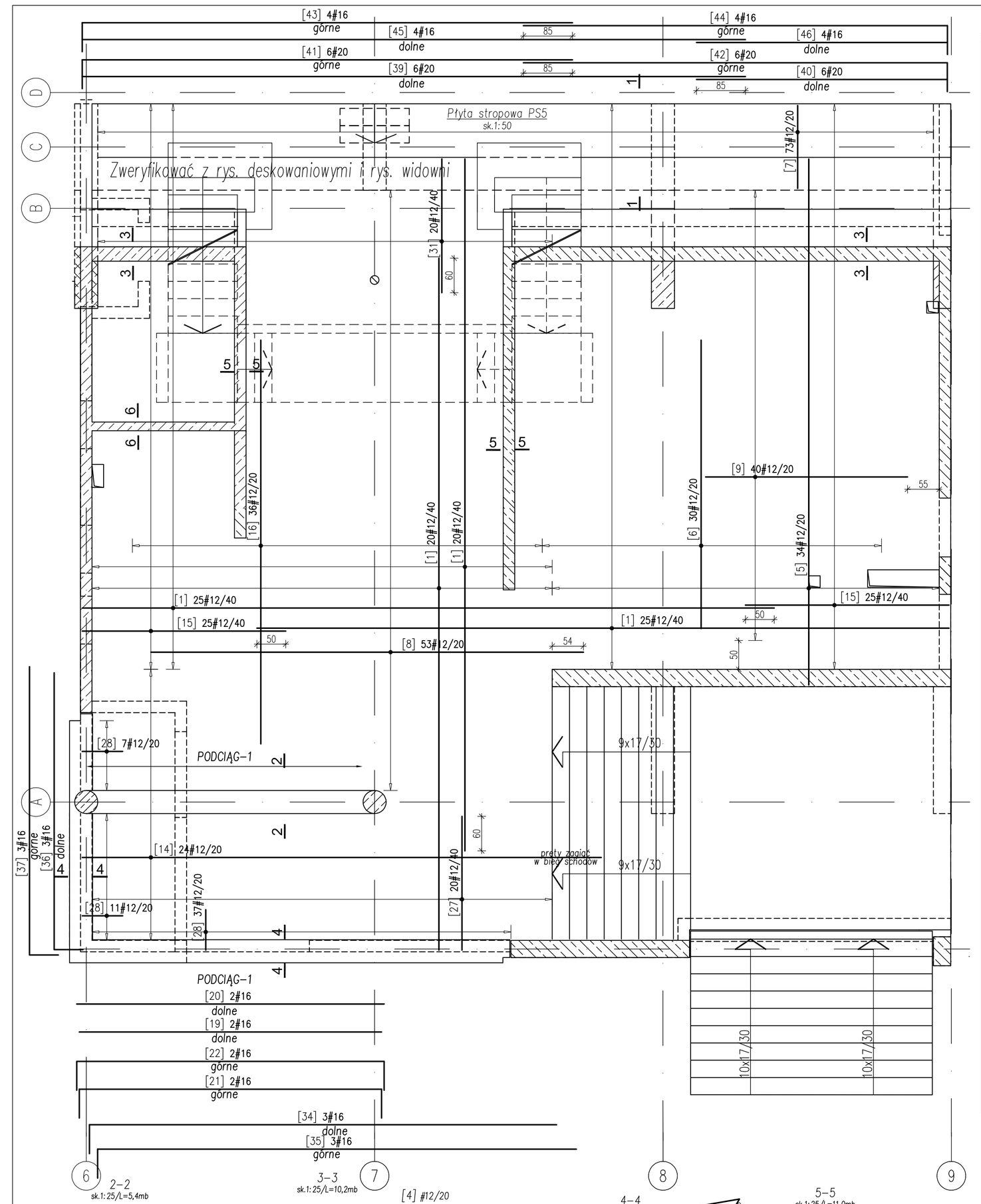

WYKAZ STALI ZBROJENIOWEJ

Nr	ø [mm]	Klasa stali	Sztuk	Kształt [cm]	Długość [cm]	Długość całkowita [m] 8	10	12	16	20
1	ø12	A-IIIN	122	1200	1200			1464		
3	ø8	A-IIIN	60	8 44 24	152	91.2				
4	ø12	A-IIIN	55	109 121	261			143.55		
5	ø12	A-IIIN	34	109 912	1021			347.14		
6	ø12	A-IIIN	30	500	500			150		
7	ø12	A-IIIN	73	8 144 49	402			293.46		
8	ø12	A-IIIN	53	750	750			397.5		
9	ø12	A-IIIN	40	350	350			140		
12	ø16	A-IIIN	8	1200	1200				96	
13	ø12	A-IIIN	60	13 73	159			95.4		
14	ø12	A-IIIN	24	900	900			216		
15	ø12	A-IIIN	50	353	353			176.5		
16	ø12	A-IIIN	36	700	700			252		
17	ø12	A-IIIN	75	8 134 14	312			234		
18	ø12	A-IIIN	150	8 107 40	310			465		
19	ø16	A-IIIN	2	524	524				10.48	
20	ø16	A-IIIN	2	533	533				10.66	
21	ø16	A-IIIN	2	50 524 50	624				12.48	
22	ø16	A-IIIN	2	50 533 50	633				12.66	
23	ø10	A-IIIN	2	1200	1200		24			
24	ø10	A-IIIN	450	30 18 25	106		477			
27	ø12	A-IIIN	20	232	232			46.4		
28	ø12	A-IIIN	55	70	70			38.5		
29	ø10	A-IIIN	65	8 33 14	110		71.5			
30	ø12	A-IIIN	16	9 121	251			40.16		
31	ø12	A-IIIN	20	109 232	341			68.2		
32	ø8	A-IIIN	90		104	93.6				
33	ø8	A-IIIN	90		44	39.6				
34	ø16	A-IIIN	3	50 810	860				25.8	
35	ø16	A-IIIN	3	60 830	890				26.7	
36	ø16	A-IIIN	3	50 480	530				15.9	
37	ø16	A-IIIN	3	60 500	560				16.8	
38	ø8	A-IIIN	15	1200	1200	180				
39	ø20	A-IIIN	6	1150	1150					69
40	ø20	A-IIIN	6	435	435					26.1
41	ø20	A-IIIN	6	107 850	957					57.42
42	ø20	A-IIIN	6	107 735	842					50.52
43	ø16	A-IIIN	4	49 850	899				35.96	
44	ø16	A-IIIN	4	49 735	784				31.36	
45	ø16	A-IIIN	4	1150	1150				46	
46	ø16	A-IIIN	4	435	435				17.4	
Długość ogółem [m]						404.4	572.5	4567.81	358.2	203.04
Ciężar 1mb [kg]						0.395	0.617	0.888	1.58	2.47
Ciężar ogółem [kg]						159.7	353.2	4056.2	566	501.5
Ciężar wg klas stali [kg]									(A-IIIN)	5636.6
Ciężar razem [kg]										5636.6

PODSTAWKI POD GÓRNE ZBROJENIE
2szt/m²

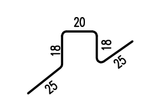

UWAGI:

- BETON PŁYTY STROPOWEJ B37
  BETON POZOSTAŁYCH ELEMENTÓW B37
- OTULINA 2,5CM
- STAL ZBROJENIOWA A-IIIN (BSt500)
- RYSUNEK ZBROJENIOWY ZWERYFIKOWAĆ Z RYSUNKIEM SZALUNKOWYM I ARCHITEKTONICZNYM
- W MIEJSCY OTWRU PRĘTY PRZECIĄĆ I ZAGIĄĆ W GÓRĘ LUB W DÓŁ.
- LOKALIZACJA I GEOMETRIA OTWORÓW WG RYSUNKÓW DESKOWANIOWYCH.

OZNACZENIA:

[1] #12/15

nr pręta — średnica pręta [mm] — rozstaw prętów [cm]

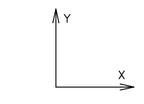

ZBROJENIE UPRZYWILEJOWANE W KIERUNKU X

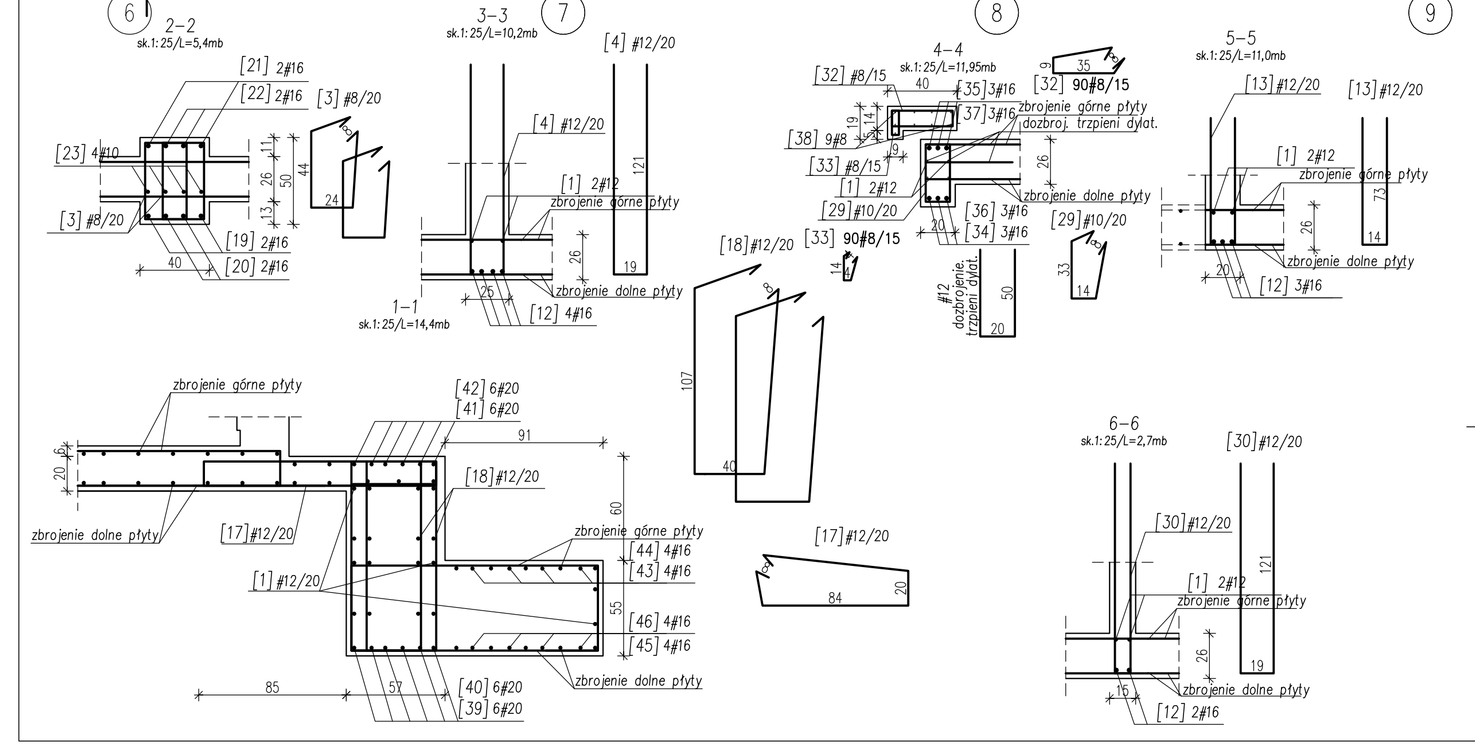

DOZBROJENIE OTWORÓW

sk.1:25

2 lub 3 pręty o średnicy #12

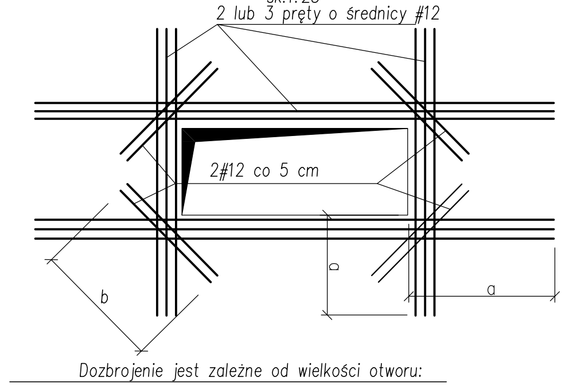

Dozbrojenie jest zależne od wielkości otworu:

Uwaga dotyczy otworów, które nie są zazbrojone na rzucie.
– do 20x20 cm: rozsunąć pręty zbrojenia głównego i dozbroić dwoma prętami równoległymi do brzegów otworu– zakotwienie na dług. a=70cm oraz prętami ukośnymi 2 #12, o długości b=80 cm.
– ponad 20x20 cm: przeciąć pręty zbrojenia w środku otworu i dozbr. czterema prętami równoległymi do brzegów otworu–zakotwienie na dług. a=70cm oraz prętami ukośnymi 2 #12, o długości b=80 cm.

Uwagi:

– pierwszy pręt dozbrojenia umieścić 2 cm od brzegu otworu.
– przecięte pręty zbrojenia płyty zagiąć w górę lub w dół.

STUDIO PROJEKTOWE ANNY KASPRZYK
02-634 Warszawa, ul. Miłobędzka 23 tel/fax 844 88 81
e-mail: spak@spak.com.pl www.spak.com.pl

Projektant: mgr inż. ANDRZEJ KOŁDEJ nr upr. St-550/81

Opracowanie: inż. ŁUKASZ KUKLIŃSKI

Sprawdzający: mgr inż. Krzysztof Biały nr upr.: St-189/76

Branża: KONSTRUKCJA

PROJEKT WYKONAWCZY

Temat: STADION PIEKARSKI W GDYNI PRZY UL. OLIMPIJSKIEJ 5 ...

Zawiera: PŁYTA STROPOWA PS5 ZBROJENIE DOLNE – ETAP 2a

Skala	Data	Nr. Rys.	Rew.
1:50/1:25	03/2009	W-TR-Kz-4498	00