PRZESZKLENIE SZ-D2

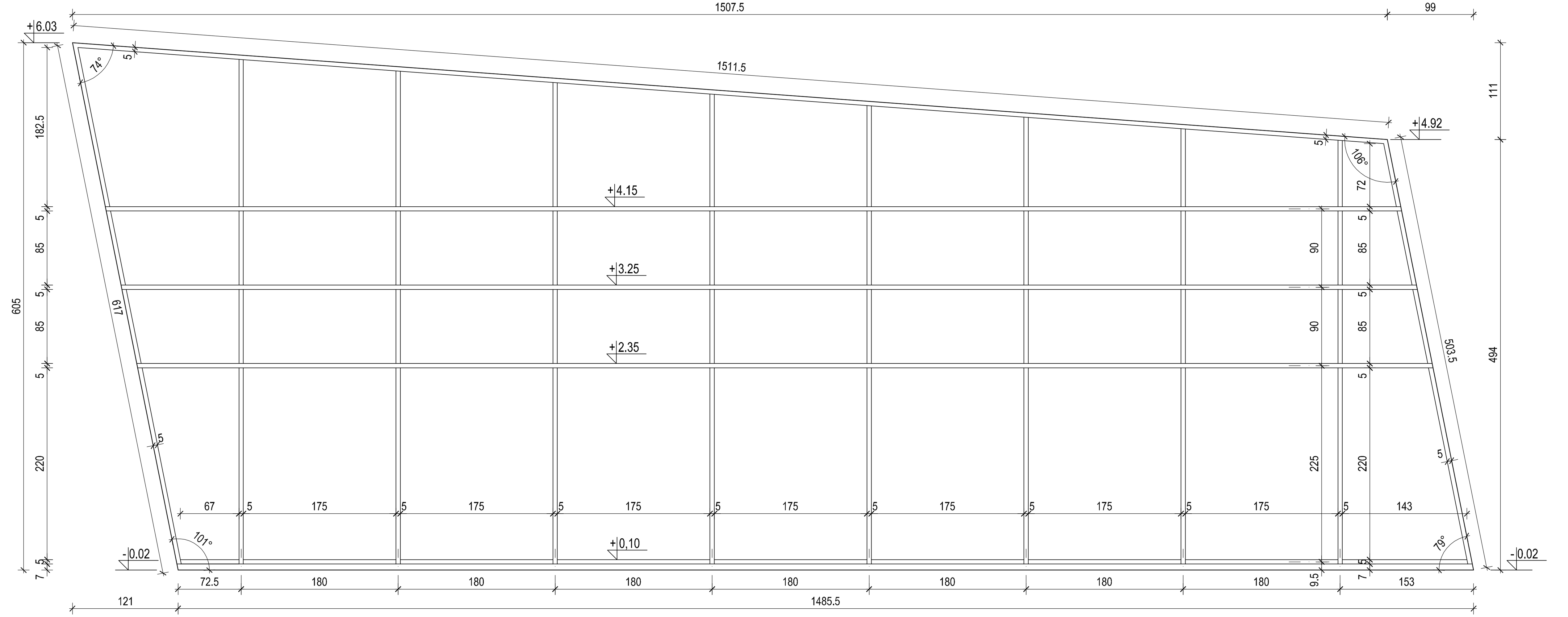

PRZESZKLENIE – ŚCIANA KURTYNOWA ZEWNĘTRZNA SŁUPOWO RYGLOWA STAŁA,
SŁUPKI I RYGLE ALUMINIOWE, SZEROKOŚCI 50mm, KOLOR RAM I SKRZYDEŁ – JASNO SZARY,
SZKLENIE ŚCIANY – JEDNO KOMOROWE, SZYBY ZESPOLONE W ZESTAWIE 3.3.1,
SZYBA WEWN. BEZPIECZNA, Z FOLIĄ 0,36mm PVB
ZEWNĘTRZNE LISTWY MASKUJĄCE RYGLI NA POZIOMIE +2,35 ; +3,25 ; 4,15 W KSZTAŁECIE "V" O DŁUGOŚCI 150mm
KOŁNIERZE USZCZELNIAJĄCE Z EPDM, OBRÓBKI BLACHARSKIE Z BLACHY POWLEKANEJ

PRZESZKLENIE SZ-D1

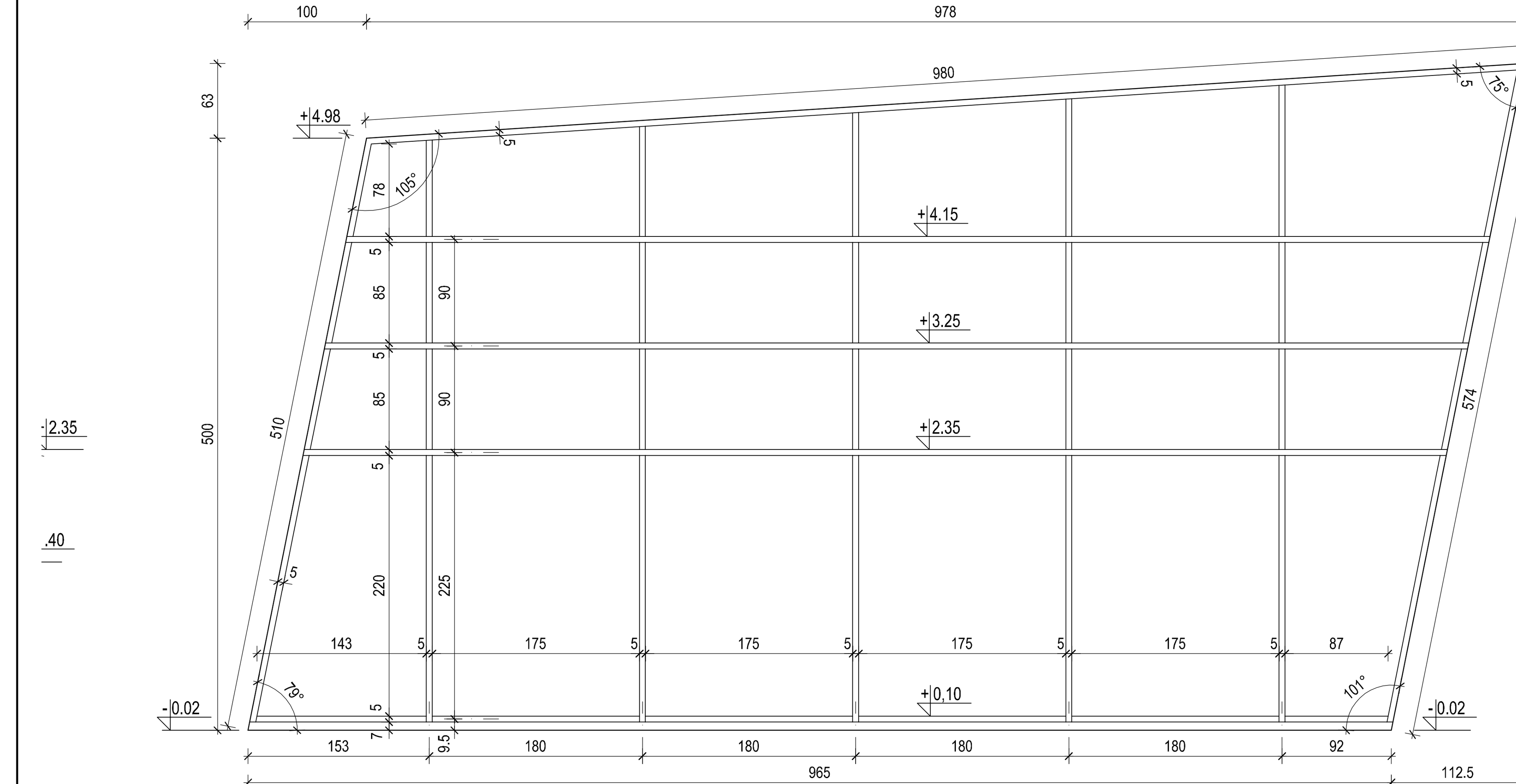

PRZESZKLENIE – ŚCIANA KURTYNOWA ZEWNĘTRZNA SŁUPOWO RYGLOWA STAŁA,
SŁUPKI I RYGLE ALUMINIOWE, SZEROKOŚCI 50mm, KOLOR RAM I SKRZYDEŁ – JASNO SZARY,
SZKLENIE ŚCIANY – JEDNO KOMOROWE, SZYBY ZESPOLONE W ZESTAWIE 3.3.1,
SZYBA WEWN. BEZPIECZNA, Z FOLIĄ 0,36mm PVB
ZEWNĘTRZNE LISTWY MASKUJĄCE RYGLI NA POZIOMIE +2,35 ; +3,25 ; 4,15 W KSZTAŁECIE "V" O DŁUGOŚCI 150mm
KOŁNIERZE USZCZELNIAJĄCE Z EPDM, OBRÓBKI BLACHARSKIE Z BLACHY POWLEKANEJ

PRZESZKLENIE SZ-D4

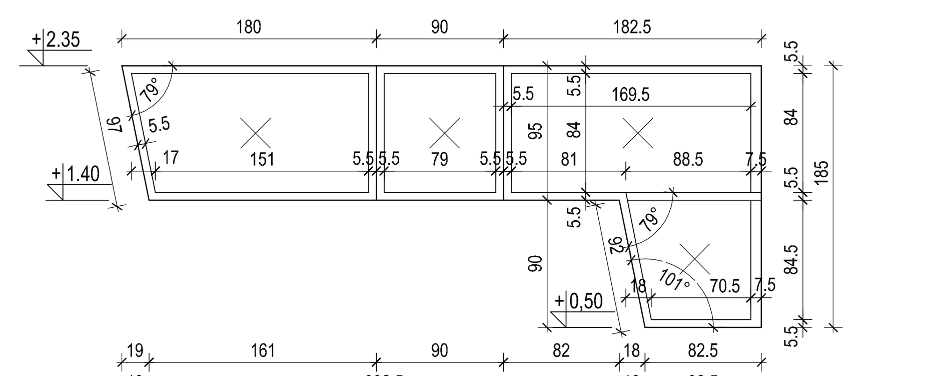

PRZESZKLENIE ZEWNĘTRZNE W SYSTEMIE OKIENNYM, DOPUSZCZALNY PODZIAŁ NA POSZCZEGÓLNE MODUŁY
PROFILE ALUMINIOWE, KOLOR RAM JASNO SZARY
SZKLENIE WIELODZIELNE, ASYMETRYCZNE, WSZYSTKIE KWATERY STAŁE, SZKLENIE 1–KOMOROWE,
SZYBY ZESPOLONE W ZESTAWIE 3.3.1, SZYBA WEWN. BEZPIECZNA, Z FOLIĄ 0,36mm PVB
ZEWNĘTRZNE LISTWY MASKUJĄCE RYGLI NA POZIOMIE +1,40 W KSZTAŁECIE "V" O DŁ. 150mm

PRZESZKLENIE SZ-D3

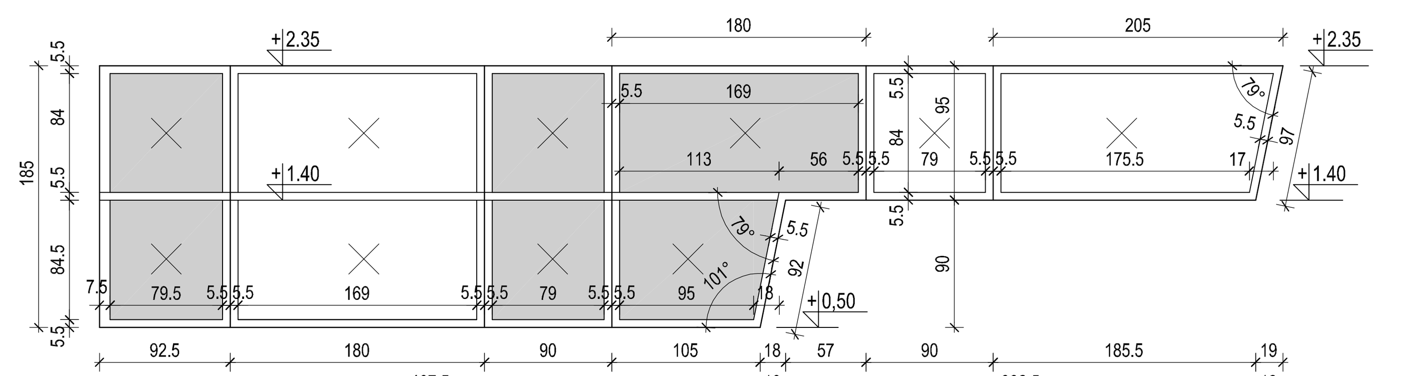

PRZESZKLENIE ZEWNĘTRZNE W SYSTEMIE OKIENNYM, DOPUSZCZALNY PODZIAŁ NA POSZCZEGÓLNE MODUŁY
PROFILE ALUMINIOWE, KOLOR RAM JASNO SZARY
SZKLENIE WIELODZIELNE, ASYMETRYCZNE, WSZYSTKIE KWATERY STAŁE,
SZKLENIE 1–KOMOROWE, SZYBY ZESPOLONE W ZESTAWIE 3.3.1, SZYBA WEWN. BEZPIECZNA, Z FOLIĄ 0,36mm PVB
OZNACZONE KWATERY NALEŻY WYKONAĆ JAKO SPANDREL, SZKŁO MALOWANE OD WEWNĄTRZ FARBĄ
ZEWNĘTRZNE LISTWY MASKUJĄCE RYGLI NA POZIOMIE +1,40 W KSZTAŁECIE "V" O DŁ. 150mm

OBJAŚNIENIA SYMBOLI:

- OKNO OTWIERANE SKRZYDŁO UCHYLNO ROZWIERNE
- OKNO OTWIERANE SKRZYDŁO PRZESUWNE
- OKNO STAŁE
- OKNO STAŁE SPANDREL

OZNACZENIA PRZESZKLEŃ 1:100

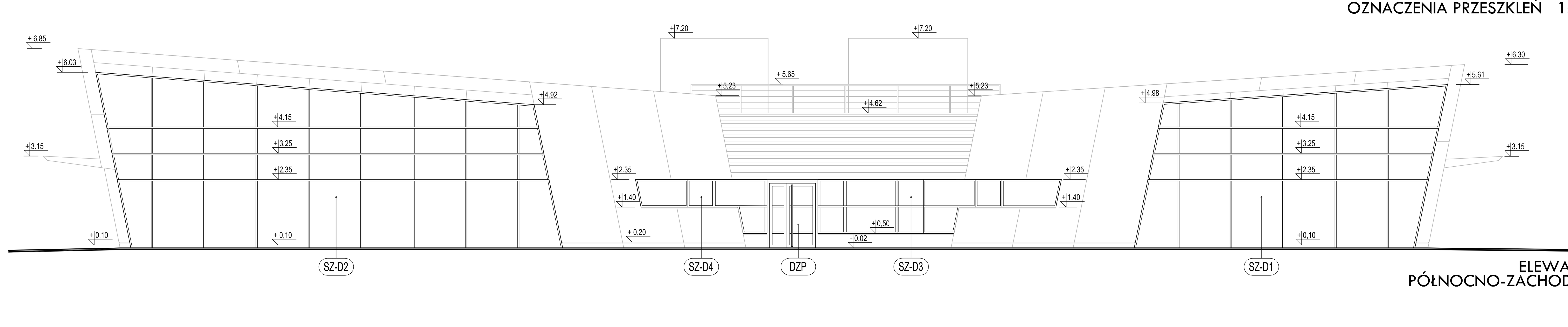

ELEWACJA PÓŁNOCNO-ZACHODNIA

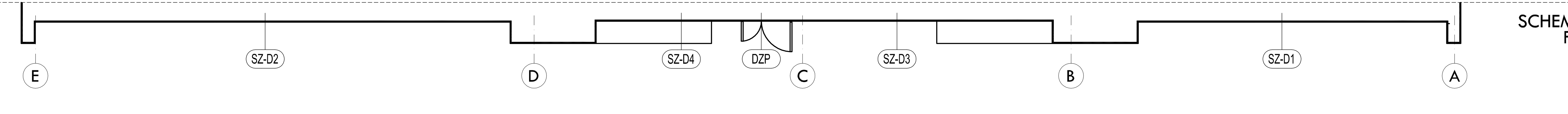

SCHEMAT RZUTU FRAGMENT

PRZED REALIZACJĄ WYKONAWCA PRZESZKLEŃ ZOBOWIĄZANY JEST:
- SPRAWDZIĆ WYMIARY NA BUDOWIE,
- UWZGLĘDNIĆ GRUBOŚCI OKŁADZIN ŚCIAN ORAZ TECHNOLOGIĘ MONTAŻU

SCHEMAT RZUTU

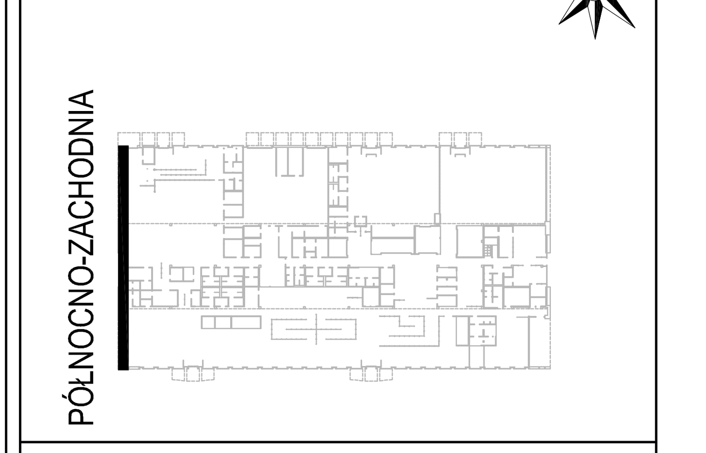

OZNACZENIA PRZESZKLEŃ

A..	PRZESZKLENIA W OSI "A"
E..	PRZESZKLENIA W OSI "E"
C..	PRZESZKLENIA W OSI "11"
D..	PRZESZKLENIA W OSI "1"
O-	OKNO
OP-	OKNO PIONOWE
OG	OKNO GÓRNE (ZAKOŃCZENIE OKNA PIONOWEGO)
SZ-	SZKLENIE
DZR	DRZWI ZEWNĘTRZNE ROZSUWANE
DZP; DEL	DRZWI ZEWNĘTRZNE (PATRZ ZESTAWIENIE DRZWI ZEWNĘTRZNYCH I WEWNĘTRZNYCH)

UWAGI:
1. WYMIRY PODANO W CENTYMETRACH
2. OKNA ZOSTAŁY POKAZANE W KAŁDZIE, W WIDOKU OD ZEWNĄTRZ
3. OPIS W CZĘŚCI TEKSTOWEJ PROJEKTU
4. PODANE RZĘDNE WYSOKOŚCIOWE ZOSTAŁY POLICZONE W PŁASZCZYŹNIE PIONOWEJ (PORÓWNAJ Z WIDOKAMI ELEWACJI)

RYSUNEK JEST CZĘŚCIĄ DZIEŁA CHRONIONEGO PRAWEM AUTORSKIM, WPROWADZANIE ZMIAN, POWIELANIE, WYKORZYSTYWANIE W SPOSÓB NIEZGODNY Z NABYTYMI PRAWAMI MAJĄTKOWYMI WYMAGA PISEMNEJ ZGODY AUTORÓW.

RYSUNEK NALEŻY ROZPATRYWAĆ ŁĄCZNIE Z OPISEM TECHNICZNYM PROJEKTAMI KONSTRUKCJI I INSTALACJI A EWENTUALNE WĄTPLIWOŚCI WYJAŚNIĆ Z AUTORAMI.

SZCZEGÓŁOWE ZESTAWIENIA WARSTW W PRZEGRODACH POZIOMYCH I PIONOWYCH PODANO W OPISIE TECHNICZNYM.

MONTAŻ I PODŁĄCZENIE URZĄDZEŃ WG WYTYCZNYCH PRODUCENTA.

WYMIARY NA RYSUNKU PODANO W CENTYMETRACH

INWESTOR: Port Lotniczy Gdynia-Kosakowo Sp. z o.o.
Al. Marszałka Piłsudskiego 52/54, 81-382 Gdynia

OBIEKT: TERMINAL PASAŻERSKI GENERAL AVIATION PORTU LOTNICZEGO GDYNIA-KOSAKOWO

PROJEKTANT: ATI ARCHITEKTURA TECHNIKA INWESTYCJE Sp. z o.o.
02-785 Warszawa, ul. Nutki 3, tel/fax: (022)855 63 36; 855 63 37, ati@ati.waw.pl

AUTORZY:
mgr inż. arch. Beata Trębacz upr. nr MA/052/07, MA-1943
dr inż. arch. Piotr Trębacz
mgr inż. arch. Tomasz Ryczkowski
mgr inż. arch. Miłun Trzaskowski
SPRAWDZAJACY:

BUDYNEK: TERMINAL GA

RYSUNEK: ZESTAWIENIE PRZESZKLEŃ ZEWNĘTRZNYCH ELEWACJA PÓŁNOCNO-ZACHODNIA

FAZA: PROJEKT WYKONAWCZY	DATA: 15 06 2011	SKALA: 1:50
BRANŻA: ARCHITEKTURA	REWIZJA: W01	RYSUNEK: AZ-O2

© ATI 2011