Rozdzielnica TA-2

P= 33kW

I = 56,1A

SYSTEM TN-S
Samoczynne wyłączenie

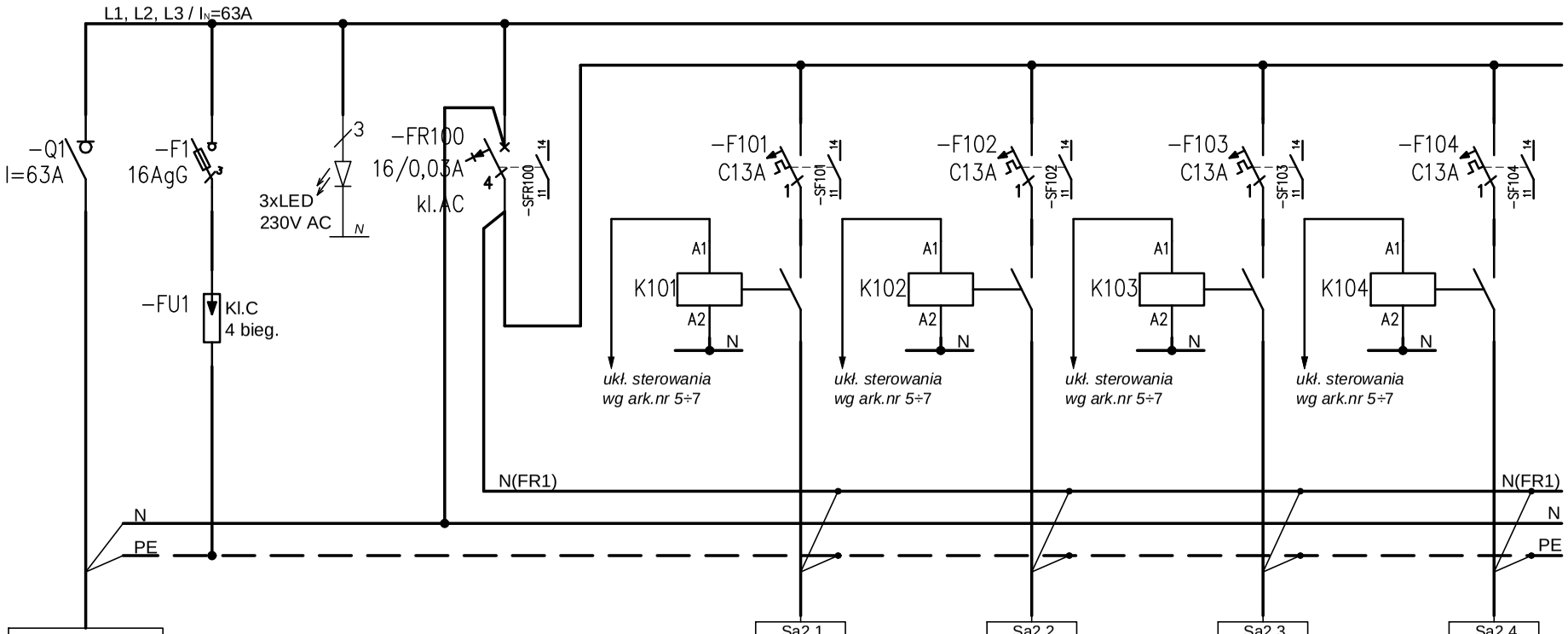

Zasilanie z RG
YLYżo5x16

Q1 -rozłącznik izolacyjny modułowy
In=63A /3bieg./
producent dowolny

OBWODY OŚWIETLENIOWE - SORTOWNIA BAGAŻU

K101÷ K104 - styczniki modułowe 2z/I=16A/Us=230V
+ styk pom. Producent dowolny

							Rewizja	W.01	Nr rysunku	E-R-04 ark.1
ATI - Architektura Technika Inwestycje . Warszawa ul. Nutki 3 (022)855 63 36; 855 63 37, ati@ati.waw.pl	Obiekt	Terminal Paseżerski General Aviation Portu Lotniczego Gdynia - Kosakowo	Stadium	Projekt Wykonawczy	Branża	ELEKTRYCZNA	Nr uprawnień	Data	Podpis
	Inwestor	Port Lotniczy Gdynia Kodakowo sp. z o.o. Gdynia Al. Marszałka Piłsudskiego 52/54	Tytuł rysunku	Schemat ideowy rozdzielnicy TA-2	Projektant	inż. Andrzej Kowalczyk	D/MAZ/4108/04	15.06.2011	
					Projektant	inż. Stanisław Cywiński	St-399/82	15.06.2011	